SAMSUNG

SM-C101

Buku panduan Pemakai

www.samsung.com

Tentang buku panduan ini

Produk ini menyediakan komunikasi dan hiburan seluler berkualitas tinggi dengan standar dan keahlian teknologi yang tinggi dari Samsung. Buku panduan pengguna ini dirancang khusus untuk memperinci berbagai fungsi dan fitur perangkat.

- Baca buku panduan ini sebelum menggunakan perangkat untuk memastikan penggunaan yang aman dan tepat.
- Deskripsi dibuat berdasarkan pengaturan default perangkat.
- Gambar dan screenshot mungkin berbeda tampilannya dari produk sesungguhnya.
- Isinya mungkin berbeda dengan produk akhir, atau dari perangkat lunak yang disediakan oleh penyedia layanan atau operator, dan dapat berubah tanpa pemberitahuan sebelumnya. Untuk versi buku panduan terbaru, lihat situs web Samsung, *www.samsung.com*.
- Konten (konten berkualitas tinggi) yang memerlukan penggunaan CPU dan RAM tinggi akan memengaruhi kinerja perangkat secara keseluruhan. Aplikasi yang terkait dengan konten tersebut mungkin tidak berfungsi dengan semestinya, tergantung pada spesifikasi perangkat dan lingkungan penggunaannya.
- Fitur yang tersedia dan layanan tambahan mungkin berbeda untuk setiap perangkat, perangkat lunak, atau penyedia layanan.
- Aplikasi dan fungsinya mungkin berbeda tergantung negara, wilayah, atau spesifikasi perangkat keras anda. Samsung tidak bertanggung jawab atas masalah kinerja yang disebabkan oleh aplikasi dari penyedia mana pun selain Samsung.
- Samsung tidak bertanggung jawab atas masalah kinerja atau inkompatibilitas yang disebabkan oleh pengaturan registri yang diedit atau perangkat lunak sistem operasi yang diubah. Upaya untuk mengubah sistem operasi dapat mengakibatkan perangkat atau aplikasi anda tidak bekerja dengan semestinya.
- Perangkat lunak, sumber suara, wallpaper, gambar, dan media lainnya yang disediakan bersama perangkat ini diizinkan untuk penggunaan yang terbatas. Mengambil dan menggunakan materi ini untuk tujuan komersial atau tujuan lain adalah pelanggaran terhadap undang-undang hak cipta. Pengguna bertanggung jawab sepenuhnya atas penggunaan media secara ilegal.
- Anda mungkin dikenakan biaya atas layanan data, contohnya pesan, upload dan download, penyelarasan otomatis, atau penggunaan layanan lokasi. Untuk menghindari biaya tambahan, pilih paket tarif data yang sesuai. Untuk keterangan lebih lanjut, hubungi penyedia layanan anda.

- Aplikasi default yang disertakan bersama perangkat dapat berubah dan mungkin tak lagi didukung tanpa pemberitahuan sebelumnya. Jika ada pertanyaan tentang aplikasi yang disediakan bersama perangkat, hubungi Pusat Layanan Samsung. Untuk aplikasi yang diinstal pengguna, hubungi penyedia layanan.
- Mengubah sistem operasi perangkat atau menginstal perangkat lunak dari sumber yang tidak resmi dapat mengakibatkan kesalahan fungsi perangkat dan kerusakan atau kehilangan data. Tindakan ini merupakan pelanggaran terhadap perjanjian lisensi Samsung anda dan akan membatalkan garansi anda.

Ikon instruksi

Peringatan: Situasi yang dapat menyebabkan cedera bagi diri anda atau orang lain

Awas: Situasi yang dapat menyebabkan kerusakan terhadap perangkat atau peralatan lainnya

Catatan: Catatan, kiat penggunaan, atau informasi tambahan

Hak cipta

Hak cipta © 2013 Samsung Electronics

Panduan ini dilindungi undang-undang hak cipta internasional.

Dilarang memproduksi ulang, mendistribusikan, menerjemahkan, atau mengirimkan panduan ini dalam bentuk atau cara apa pun, baik elektronik maupun mekanik, termasuk menggandakan, merekam, menyimpan dalam sistem penyimpanan dan pengambilan informasi apa pun, tanpa izin tertulis sebelumnya dari Samsung Electronics.

Merek dagang

- SAMSUNG dan logo SAMSUNG adalah merek dagang terdaftar dari Samsung Electronics.
- Logo Android, Google™, Google Maps™, Google Mail™, YouTube™, Google Play™ Store, dan Google Talk™ adalah merek dagang dari Google, Inc.
- Bluetooth® adalah merek dagang terdaftar dari Bluetooth SIG, Inc. di seluruh dunia.
- Wi-Fi®, Wi-Fi Protected Setup™, Wi-Fi Direct™, Wi-Fi CERTIFIED™, dan logo Wi-Fi adalah merek dagang terdaftar dari Wi-Fi Alliance.
- Semua merek dagang dan hak cipta lain adalah hak milik dari pemiliknya masing-masing.

Daftar Isi

Mempersiapkan perangkat

8 Tata letak perangkat
9 Tombol
10 Konten paket
11 Memasang kartu SIM atau USIM dan baterai
16 Mengisi baterai
18 Memasang kartu memori
20 Memasang tali tangan
21 Mengaktifkan dan menonaktifkan perangkat
21 Menahan perangkat
22 Mengunci dan membuka kunci perangkat
22 Mengatur volume
22 Beralih ke mode hening

Dasar-dasar

23 Ikon indikator
24 Menggunakan layar sentuh
27 Kontrol gerakan
31 Notifikasi
31 Panel pengaturan cepat
32 Home screen
34 Layar dikunci
35 Menggunakan aplikasi
36 Layar aplikasi
37 Bantuan
37 Memasukkan teks
39 Menyambung ke jaringan Wi-Fi
40 Menyiapkan akun
41 Mentransfer file
42 Mengamankan perangkat
44 Meningkatkan perangkat

Komunikasi

45 Telepon
51 Kontak
54 Pesan
56 Email
58 Google Mail
59 Talk
60 Google+
60 Messenger
61 ChatON

Web & jaringan

62 Internet
63 Chrome
64 Bluetooth
65 Screen Mirroring
66 Samsung Link
67 Group Play

68 NFC
69 S Beam
69 WatchON

Kamera: Fungsi dasar

71 Meluncurkan Kamera
73 Mengambil foto
73 Merekam video
74 Melihat foto dan video
74 Menggunakan cincin zoom
75 Mengambil foto atau video dengan perintah suara
76 Mengambil foto atau video dengan efek filter
76 Mengubah opsi pemotretan dengan cepat
77 Mengurangi goyangan kamera
77 Menggunakan deteksi wajah
78 Tips mengambil foto lebih jelas

Kamera: Mode pemotretan

82 Otomatis
83 Ahli
85 Cerdas
96 Mode saya

Kamera: Opsi dan pengaturan pemotretan

97 Kustomisasi pilihan pemotretan
97 EV (kecerahan)
98 ISO (sensitivitas)
99 WB (sumber cahaya)
100 Pengukuran
101 Mode Mengemudi
102 Lampu kilat
102 Mode fokus
103 Area Fokus
103 Deteksi wajah
104 Ukuran foto
104 Kualitas
104 Kontras otomatis
104 Sesuaikan gambar
105 Timer
105 OIS (anti-goyang)
106 Opsi perekaman video
106 Opsi berbagi
106 Pengaturan kamera

Media

108 Galeri
111 Paper Artist
112 Video
113 Editor video
114 Album Kisah
116 Musik
118 YouTube
119 Flipboard
120 Saran Foto

Toko media & aplikasi

121 Play Store
122 Samsung Hub

122 Samsung Apps
123 Play Movies
123 Google Play Musik

Utilitas

124 S Memo
127 S Planner
129 Dropbox
130 Cloud
131 Jam
133 Kalkulator
133 S Translator
134 Perekam Suara
135 S Voice
136 Google
137 Penelusuran Suara
137 File Saya
138 Unduhan
138 TripAdvisor

Perjalanan & lokal

139 Maps
140 Local
141 Navigation

Pengaturan

142 Tentang Pengaturan
142 Koneksi
146 Perangkat saya
158 Akun
159 Lainnya
162 Setelan Google

Pemecahan masalah

Membersihkan perangkat

Mempersiapkan perangkat

Tata letak perangkat

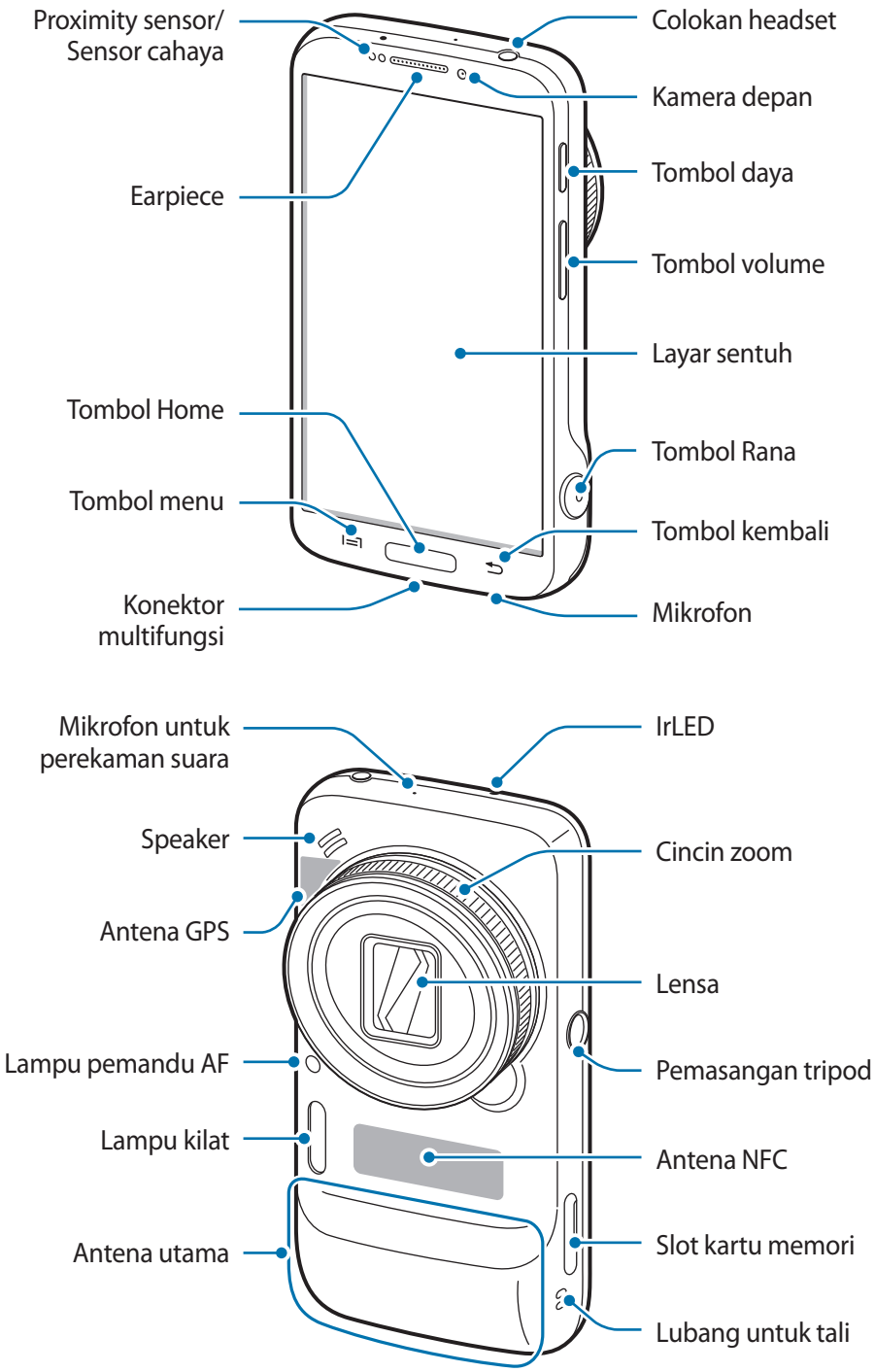

Mikrofon di bagian atas perangkat hanya aktif saat anda merekam memo suara atau merekam video.

Jangan menggunakan perangkat apabila retak atau rusak. Kaca atau akrilik yang pecah dapat menyebabkan cedera pada tangan dan wajah anda. Bawalah perangkat ke Pusat Servis Samsung untuk diperbaiki.

- Jangan menutupi area antena dengan tangan anda atau benda lain, kecuali saat anda memotret atau merekam video. Hal ini dapat menyebabkan masalah konektivitas atau menguras baterai.
- Jangan gunakan pelindung layar. Ini akan menyebabkan kegagalan sensor.
- Jangan biarkan air mengenai layar sentuh. Layar sentuh mungkin tidak berfungsi dalam kondisi lembab atau bila terkena air.

Tombol

Tombol	Fungsi
Daya	• Tekan dan tahan untuk mengaktifkan atau menonaktifkan perangkat. • Tekan dan tahan selama lebih dari 7 detik untuk menyetel ulang perangkat jika terjadi kesalahan fatal, tiba-tiba berhenti, atau macet. • Tekan untuk mengunci atau membuka kunci perangkat. Perangkat masuk dalam mode penguncian ketika layar sentuh mati.
Menu	• Ketuk untuk membuka daftar opsi yang tersedia untuk layar yang ditampilkan. • Ketuk dan tahan pada Home screen untuk membuka pencarian Google.
Home	• Tekan untuk kembali ke Home screen. • Tekan dan tahan untuk membuka daftar aplikasi yang terakhir dibuka.
Kembali	• Tekan untuk kembali ke layar sebelumnya.
Volume	• Tekan untuk menyesuaikan volume perangkat.
Rana	• Tekan dan tahan untuk menyalakan kamera. • Di aplikasi kamera, tekan setengah untuk berfokus pada subjek. Ketika subjek telah berada dalam fokus, frame fokus berubah warna menjadi hijau. Tekan untuk mengambil foto.

Konten paket

Periksa kotak produk untuk item-item berikut:

- Perangkat
- Baterai
- Petunjuk praktis pemakaian

- Item yang disertakan dengan perangkat dan aksesori lainnya yang tersedia mungkin berbeda tergantung pada wilayah atau penyedia layanan.
- Item yang disertakan dirancang khusus untuk perangkat ini dan mungkin tidak kompatibel dengan perangkat lainnya.
- Tampilan dan spesifikasi bisa berubah tanpa pemberitahuan sebelumnya.
- Anda dapat membeli aksesori tambahan dari peritel Samsung di kota anda. Pastikan aksesori tersebut kompatibel dengan perangkat tersebut sebelum membeli.
- Aksesori lain mungkin tidak kompatibel dengan perangkat anda.
- Gunakan hanya aksesori yang disetujui oleh Samsung. Kegagalan fungsi yang disebabkan oleh penggunaan aksesori yang tidak disetujui tidak dicakup dalam layanan garansi.
- Ketersediaan semua aksesori dapat berubah, tergantung sepenuhnya pada perusahaan pembuat. Untuk informasi selengkapnya tentang aksesori yang tersedia, lihatlah situs web Samsung.

Memasang kartu SIM atau USIM dan baterai

Masukkan kartu SIM atau USIM yang disediakan oleh penyedia layanan ponsel, dan baterai yang disertakan.

Hanya kartu microSIM yang dapat berfungsi dengan perangkat ini.

1 Buka tutup baterai.

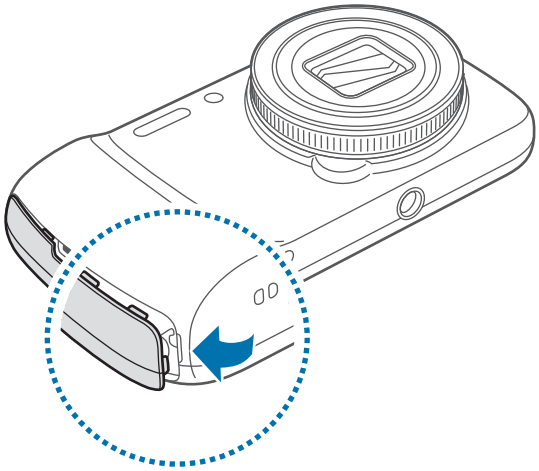

Hati-hati jangan sampai kuku anda patah saat membuka tutup baterai.

Jangan membengkokkan atau memutar tutup baterai berlebihan. Hal ini dapat merusak tutupnya.

2 Masukkan kartu SIM atau USIM dengan bagian kontak berwarna emas menghadap ke atas.

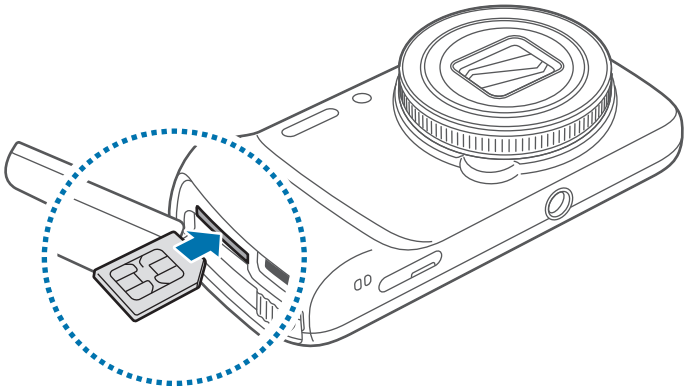

Memasukkan kartu USIM atau SIM secara tidak benar dapat merusak perangkat. Kerusakan apa pun yang disebabkan oleh penggunaan yang tidak semestinya tidak tercakup garansi.

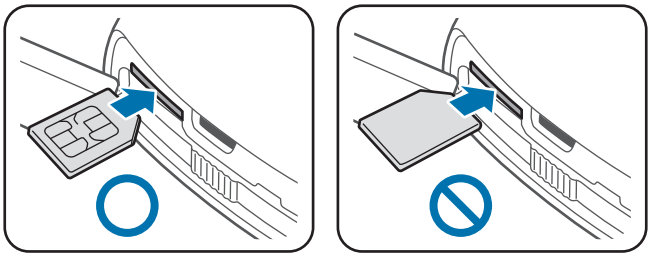

3 Tekan kartu SIM atau USIM ke dalam slot sampai terkunci di posisinya.

- Jangan memasukkan kartu memori ke dalam slot kartu SIM. Jika kartu memori terdapat pada slot kartu SIM, bawa perangkat ke Pusat Servis Samsung untuk melepaskan kartu memori anda.
- Berhati-hatilah agar kartu SIM atau USIM tidak hilang atau digunakan oleh orang lain. Samsung tidak bertanggung jawab atas segala kerusakan atau masalah yang disebabkan oleh kartu yang hilang atau dicuri.

4 Geser pengunci baterai ke kanan untuk membuka kuncinya.

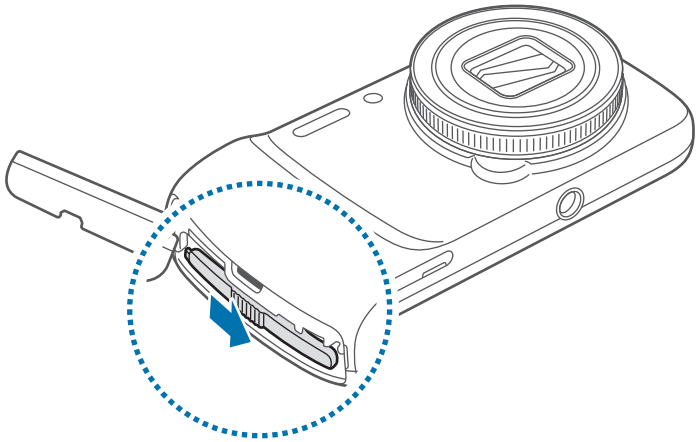

5 Masukkan baterai.

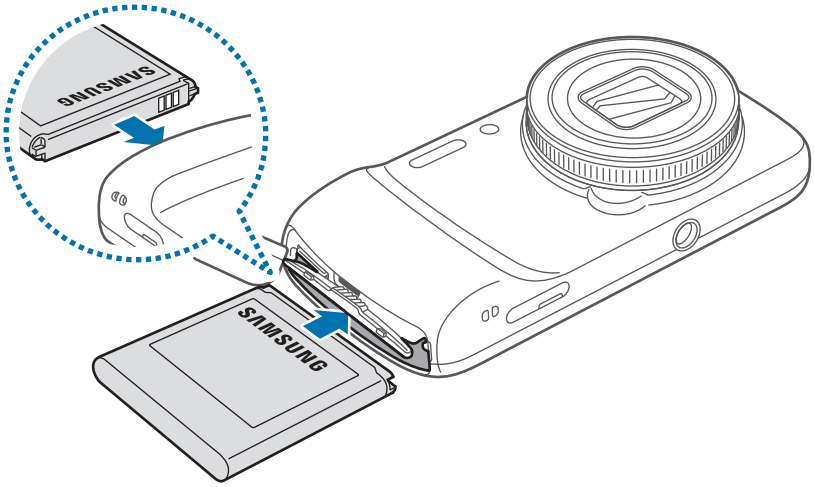

Pastikan kontak baterai berwarna emas disejajarkan dengan benar saat memasukkan baterai.

6 Geser pengunci baterai ke kiri untuk menguncinya.

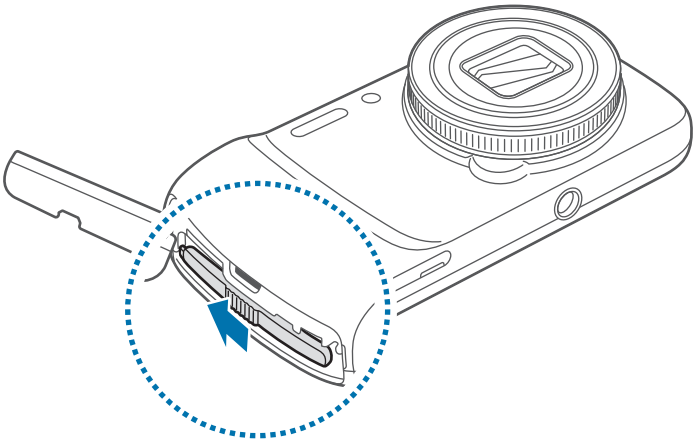

7 Pasang kembali tutup baterai.

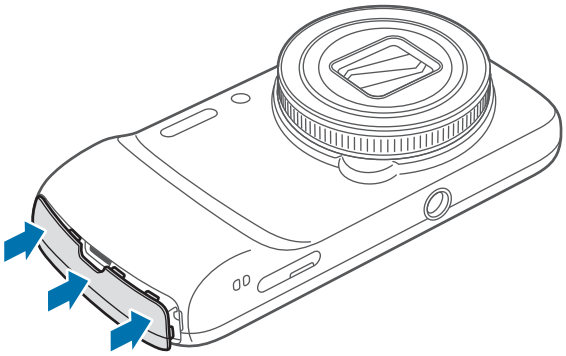

Melepas kartu SIM atau USIM dan baterai

1 Buka tutup baterai.

2 Geser pengunci baterai ke kanan untuk membuka kuncinya.

3 Keluarkan baterai.

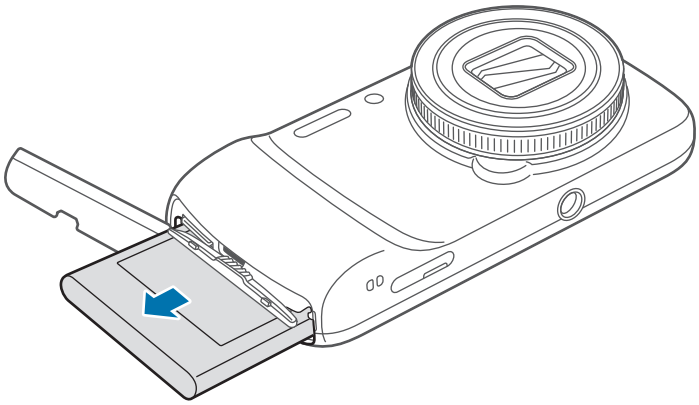

4 Dorong kartu SIM atau USIM hingga terlepas dari perangkat, lalu tarik keluar.

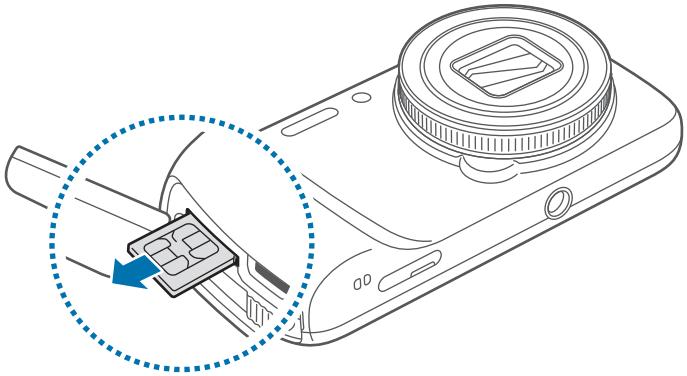

Mengisi baterai

Gunakan charger untuk mengisi daya baterai sebelum menggunakannya untuk pertama kali. Komputer juga dapat digunakan untuk mengisi daya perangkat dengan menghubungkannya melalui kabel USB.

Gunakan hanya pengisi daya, baterai, dan kabel yang disetujui Samsung. Pengisi daya atau kabel yang tidak disetujui dapat mengakibatkan baterai meledak atau perangkat rusak.

- Ketika daya baterai hampir habis, perangkat akan mengeluarkan suara peringatan dan menampilkan pesan daya baterai hampir habis.
- Jika baterai benar-benar habis, perangkat tidak dapat dihidupkan segera saat pengisi daya dihubungkan. Biarkan baterai yang telah habis tersebut terisi selama beberapa menit sebelum menghidupkan lagi perangkat.

Mengisi daya dengan pengisi daya

Sambungkan kabel USB ke adaptor daya USB lalu pasang steker kabel USB ke konektor multifungsi.

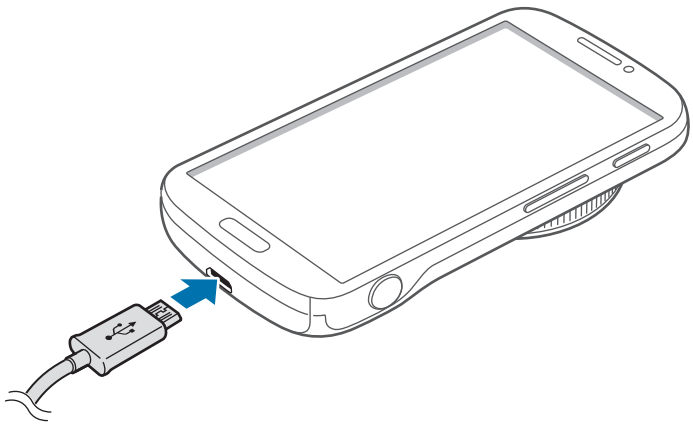

Menghubungkan pengisi daya secara tidak benar dapat merusak perangkat. Kerusakan apa pun yang disebabkan oleh penggunaan yang tidak semestinya tidak tercakup garansi.

- Perangkat tetap dapat digunakan saat dayanya diisi, tapi akan memakan waktu lebih lama untuk mengisi daya hingga penuh.
- Jika perangkat menerima pasokan daya yang tidak stabil saat diisi dayanya, layar sentuh mungkin tidak berfungsi. Jika hal ini terjadi, cabut pengisi daya dari perangkat.
- Saat daya diisi, perangkat bisa menjadi panas. Ini normal dan tidak mempengaruhi masa pakai atau kinerja perangkat. Jika baterai menjadi lebih panas dari biasanya, pengisi daya mungkin berhenti mengisi daya.
- Jika perangkat tidak terisi daya dengan baik, bawa perangkat dan pengisi daya ke Pusat Servis Samsung.

Setelah terisi penuh, lepaskan perangkat dari pengisi daya. Pertama cabut pengisi daya dari perangkat, lalu cabut dari steker.

Jangan melepas baterai sebelum melepas pengisi daya. Tindakan ini dapat merusak perangkat.

Untuk menghemat energi, cabut pengisi daya ketika tidak digunakan. Pengisi daya tidak memiliki sakelar, jadi anda harus mencabut pengisi daya dari steker ketika tidak digunakan agar tidak boros listrik. Perangkat harus berada di dekat steker ketika diisi dayanya.

Memeriksa status pengisian daya baterai

Ketika anda mengisi daya baterai saat perangkat dalam keadaan nonaktif, ikon berikut akan menampilkan status pengisian daya baterai saat ini:

Mengisi daya

Terisi penuh

Mengurangi konsumsi baterai

Perangkat anda menyediakan opsi yang dapat membantu menghemat daya baterai. Dengan menyesuaikan opsi ini dan menonaktifkan fitur di latar belakang, anda dapat menggunakan perangkat lebih lama di antara pengisian daya:

- Saat perangkat tidak digunakan, alihkan ke mode tidur dengan menekan tombol Daya.
- Tutup aplikasi yang tidak diperlukan dengan pengelola tugas.
- Nonaktifkan fitur Bluetooth.
- Nonaktifkan fitur Wi-Fi.
- Nonaktifkan sinkronisasi otomatis aplikasi.
- Kurangi waktu cahaya layar.
- Kurangi kecerahan layar.

Memasang kartu memori

Perangkat menerima kartu memori dengan kapasitas maksimum 64 GB. Tergantung pada pabrikan dan jenis kartu memori, beberapa kartu memori mungkin tidak kompatibel dengan perangkat anda.

- Beberapa kartu memori mungkin tidak kompatibel sepenuhnya dengan perangkat. Penggunaan kartu yang tidak kompatibel dapat merusak perangkat atau kartu memori, atau merusak data yang tersimpan di dalam kartu.
- Berhati-hatilah saat memasukkan kartu memori dengan sisi yang benar menghadap ke atas.

- Perangkat mendukung kartu memori dengan sistem file FAT dan exFAT. Saat kartu yang dimasukkan diformat dengan sistem file berbeda, perangkat akan meminta untuk memformat ulang kartu memori tersebut.
- Terlalu sering mengisi dan menghapus data akan mengurangi masa pakai kartu memori.
- Ketika kartu memori dimasukkan ke dalam perangkat, direktori file kartu memori akan muncul pada folder **SD memory card** pada memori internal.

1 Masukkan kartu memori dengan bagian kontak berwarna emas menghadap ke atas.

2 Dorong kartu memori ke dalam slot sampai terkunci.

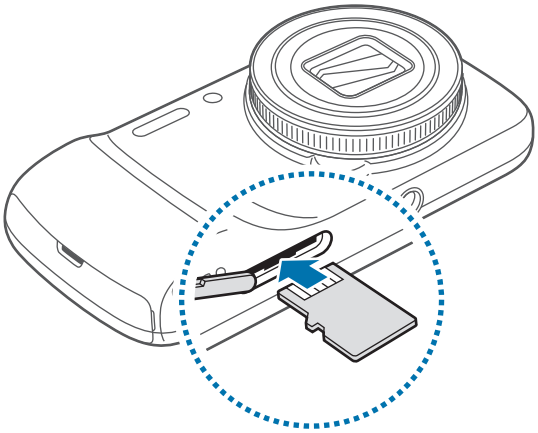

Melepaskan kartu memori

Sebelum melepas kartu memori, putuskan akses kartu memori dahulu agar aman saat melepas. Pada Home screen, ketuk **Aplikasi** → **Pengaturan** → **Lainnya** → **Penyimpanan** → **Lepaskan kartu SD**.

Dorong kartu memori hingga terlepas dari perangkat, lalu tarik keluar.

Jangan melepaskan kartu memori saat perangkat mentransfer atau mengakses informasi. Melakukan hal tersebut dapat menyebabkan data di kartu memori atau perangkat hilang atau rusak. Samsung tidak bertanggung jawab atas kerugian yang disebabkan oleh penyalahgunaan kartu memori yang rusak, termasuk hilangnya data.

Memformat kartu memori

Kartu memori yang diformat di komputer mungkin tidak kompatibel dengan perangkat. Format kartu memori pada perangkat.

Pada Home screen, ketuk **Aplikasi** → **Pengaturan** → **Lainnya** → **Penyimpanan** → **Format kartu SD** → **Format kartu SD** → **Hapus semua**.

Sebelum memformat kartu memori, ingatlah untuk membuat salinan cadangan semua data penting yang tersimpan di dalam perangkat. Garansi pabrik tidak mencakup kehilangan data akibat dari tindakan pemakai.

Memasang tali tangan

Sisipkan tali tangan melalui slot dan kaitkan melewati proyektor kecil yang ada.

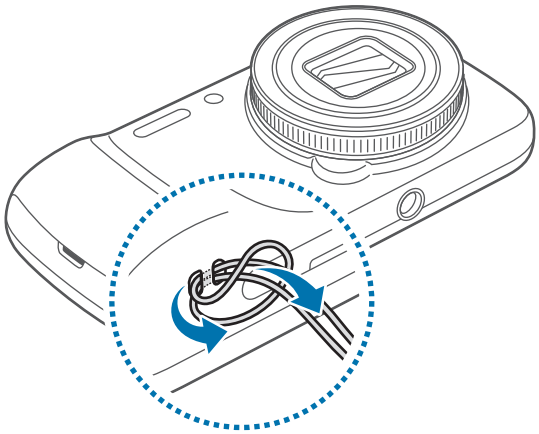

Mengaktifkan dan menonaktifkan perangkat

Ketika mengaktifkan perangkat untuk pertama kalinya, ikuti petunjuk di layar untuk menyiapkan perangkat anda.

Tekan dan tahan tombol Daya selama beberapa detik untuk mengaktifkan perangkat.

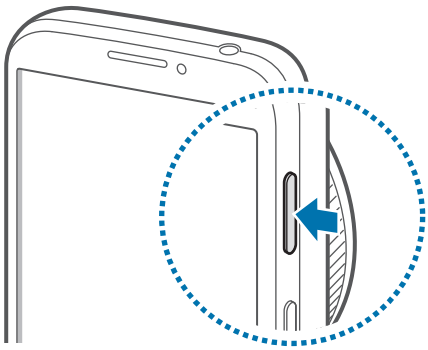

- Ikuti semua peringatan yang terpasang dan petunjuk dari petugas saat menggunakan perangkat di tempat yang membatasi penggunaan perangkat wireless, seperti di pesawat terbang dan rumah sakit.
- Tekan dan tahan tombol Daya dan ketuk **Mode terbang** untuk menonaktifkan fitur nirkabel.

Untuk mematikan perangkat, tekan dan tahan tombol Daya, dan kemudian ketuk **Daya mati**.

Menahan perangkat

Jangan menutupi bagian antena dengan tangan benda lainnya. Hal ini dapat menyebabkan masalah konektivitas atau menguras baterai.

Mengunci dan membuka kunci perangkat

Saat tidak digunakan, kunci perangkat untuk mencegah operasi yang tidak diinginkan. Menekan tombol Daya akan mematikan layar dan menjadikan perangkat ke dalam mode kunci. Perangkat secara otomatis terkunci jika tidak digunakan dalam jangka waktu tertentu.

Untuk membuka kunci perangkat, tekan tombol Daya atau tombol Home lalu jentikkan jari anda ke sembarang arah dalam area buka kunci layar pada bagian bawah layar.

Mengatur volume

Tekan tombol Volume ke atas atau bawah untuk mengatur volume nada dering, atau untuk mengatur volume suara saat memutar musik atau video.

Beralih ke mode hening

Gunakan salah satu metode berikut:

- Tekan dan tahan tombol Volume ke bawah hingga beralih ke mode hening.
- Tekan dan tahan tombol Daya, lalu ketuk **Hening** atau **Getar**.
- Buka panel notifikasi di bagian atas layar, lalu ketuk **Suara** atau **Getar**.

Dasar-dasar

Ikon indikator

Ikon yang ditampilkan di bagian atas layar menyediakan informasi tentang status perangkat. Ikon yang tercantum di tabel di bawah merupakan yang paling umum.

Ikon	Arti
	Tidak ada sinyal
	Kekuatan sinyal
	Roaming (di luar area layanan normal)
	Jaringan GPRS terhubung
	Jaringan EDGE terhubung
	Jaringan UMTS terhubung
	Jaringan HSDPA terhubung
	HSPA+ jaringan tersambung
	Wi-Fi terhubung
	Fitur Bluetooth diaktifkan
	GPS aktif
	Panggilan sedang berlangsung
	Panggilan tak terjawab
	Tersinkronkan dengan web
	Terhubung ke komputer
	Tidak ada kartu SIM atau USIM
	Pesan teks atau multimedia baru

Ikon	Arti
	Alarm aktif
	Mode hening aktif
	Mode getar aktif
	Mode Terbang diaktifkan
	Terjadi kesalahan atau butuh perhatian
	Tingkat daya baterai

Menggunakan layar sentuh

Gunakan hanya jari untuk menggunakan layar sentuh.

- Jangan biarkan layar sentuh bersentuhan dengan peralatan listrik lainnya. Pelepasan elektrostatik dapat menyebabkan layar sentuh tidak berfungsi.
- Jangan biarkan layar sentuh terkena air. Layar sentuh mungkin tidak berfungsi dalam kondisi lembab atau bila terkena air.
- Untuk menghindari kerusakan pada layar sentuh, jangan mengetuknya dengan benda tajam atau menekannya secara berlebihan dengan ujung jari anda.
- Membiarkan layar sentuh idle untuk jangka waktu tertentu dapat berakibat pada pascacitraan (burn-in layar) atau ghosting. Matikan layar sentuh saat perangkat tidak digunakan.

Isyarat jari

Mengetuk

Untuk membuka aplikasi, memilih item menu, menekan tombol di layar, atau memasukkan karakter menggunakan keyboard di layar, ketuk dengan jari.

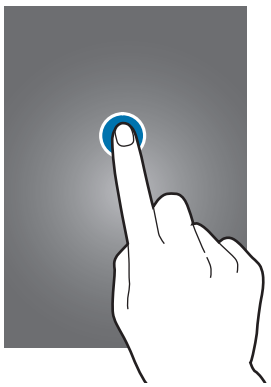

Menyeret

Untuk memindahkan ikon, gambar kecil, atau pratinjau ke lokasi baru, ketuk dan tahan lalu seret ke posisi tujuan.

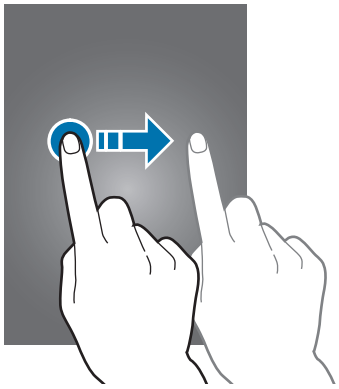

Mengetuk dua kali

Ketuk dua kali pada laman web, peta, atau gambar untuk memperbesar sebuah bagian. Ketuk dua kali lagi untuk mengembalikan.

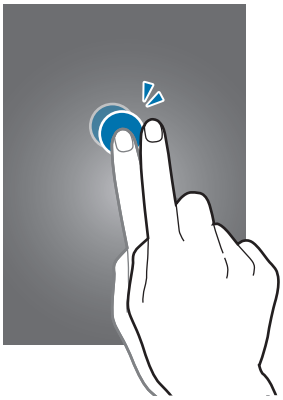

Menggerakkan

Gerakkan ke kiri atau kanan di Home screen atau layar Aplikasi untuk melihat panel lain. Gerakkan ke atas atau bawah untuk bergulir di dalam laman web atau daftar, seperti kontak.

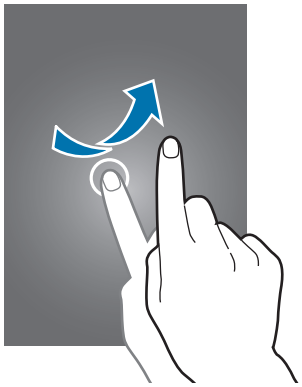

Mencubit

Bentangkan dua jari menjauh pada laman web, peta, atau gambar untuk memperbesar sebuah bagian. Cubit untuk memperkecil.

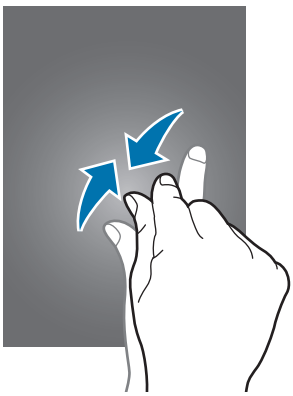

Kontrol gerakan

Gerakan sederhana selalu mempermudah kontrol perangkat.

Sebelum menggunakan gerakan, pastikan fitur gerakan diaktifkan. Pada Home screen, ketuk **Aplikasi** → **Pengaturan** → **Perangkat saya** → **Gerakan dan gestur** → **Gerakan**, lalu seret pengalih **Gerakan** ke kanan.

Guncangan atau benturan berlebihan pada perangkat dapat menimbulkan input yang tidak diharapkan. Kontrol gerakan dengan benar.

Memutar layar

Banyak aplikasi yang memungkinkan orientasi potret atau pun lanskap. Memutar perangkat akan menyebabkan tampilan secara otomatis menyesuaikan dengan orientasi layar yang baru.

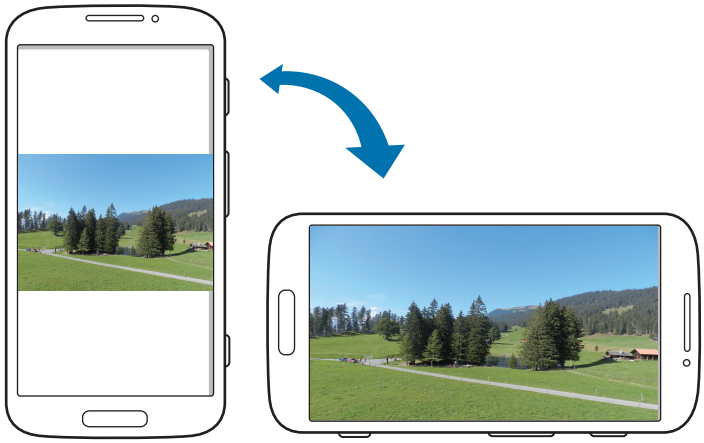

Untuk mencegah tampilan berputar secara otomatis, buka panel notifikasi dan batalkan opsi **Rotasi layar**.

- Beberapa aplikasi tidak memungkinkan rotasi layar.
- Beberapa aplikasi menampilkan layar yang berbeda tergantung pada orientasinya. Kalkulator berubah menjadi kalkulator khusus jika diputar ke lanskap.

Mengambil

Jika perangkat diambil setelah idle selama beberapa waktu atau saat layar dimatikan, perangkat akan bergetar jika anda memiliki panggilan tak terjawab atau pesan baru.

Mendekatkan ke telinga

Saat melihat panggilan, pesan, atau rincian kontak, ambil dan dekatkan perangkat ke telinga anda untuk melakukan panggilan.

Menggeser untuk memindahkan

Ketuk dan tahan sebuah item, lalu pindahkan perangkat ke kiri atau kanan untuk memindahkan item ke panel lainnya di Home screen atau daftar Aplikasi.

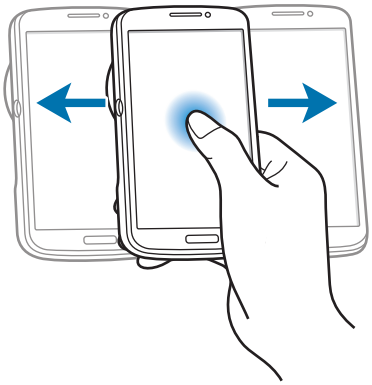

Menggeser untuk menjelajahi

Ketika sebuah gambar diperbesar, ketuk dan tahan sebuah titik pada layar, dan kemudian pindahkan perangkat ke sembarang arah untuk menjelajahi gambar.

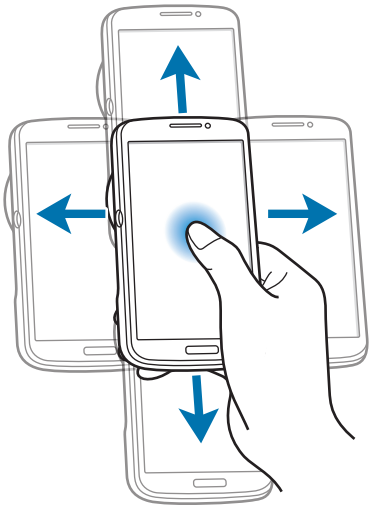

Membalik

Telungkupkan perangkat untuk mengheningkan nada dering atau menjeda pemutaran media.

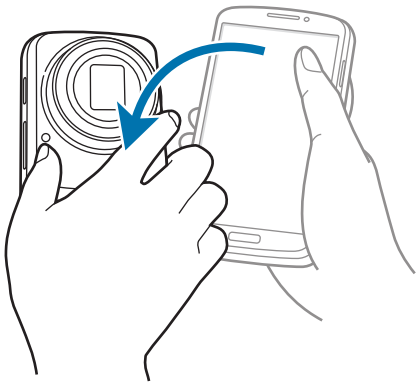

Mengayun

Ketuk dan tahan dua titik di layar, lalu ayunkan perangkat bolak-balik untuk memperbesar atau memperkecil.

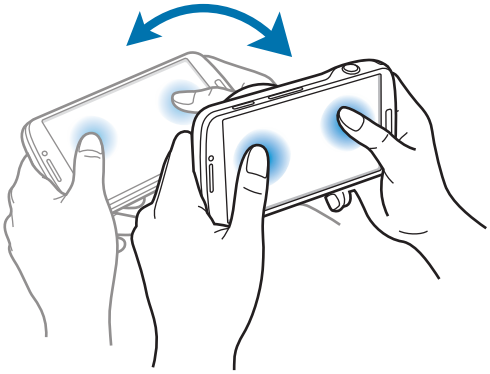

Notifikasi

Ikon notifikasi muncul pada bilah status di bagian atas layar untuk melaporkan panggilan terlewat, pesan baru, acara kalender, status perangkat, dan lain-lain. Seret ke bawah dari bilah status untuk membuka panel notifikasi. Gulirkan daftar untuk melihat peringatan tambahan. Untuk menutup panel notifikasi, seret ke atas bilah yang ada di bawah layar.

Panel pengaturan cepat

Dari panel pengaturan cepat, anda dapat melihat pengaturan perangkat anda saat ini. Seret bilah status ke bawah, ketuk untuk membuka panel pengaturan cepat, lalu gunakan pilihan berikut:

- **Wi-Fi**: Mengaktifkan atau menonaktifkan fitur Wi-Fi.
- **GPS**: Mengaktifkan atau menonaktifkan fitur GPS.
- **Suara**: Mengaktifkan atau menonaktifkan mode hening. Anda dapat menggetarkan atau mengheningkan perangkat dalam mode hening.
- **Rotasi layar**: Membolehkan atau mencegah antarmuka berputar saat anda memutar perangkat.
- **Bluetooth**: Mengaktifkan atau menonaktifkan fitur Bluetooth.
- **Data seluler**: Mengaktifkan atau menonaktifkan koneksi data.
- **Mode pemblokiran**: Mengaktifkan atau menonaktifkan mode blokir. Dalam mode pemblokiran, perangkat anda akan memblokir notifikasi. Untuk memilih notifikasi mana yang diblokir, ketuk **Pengaturan** → **Perangkat saya** → **Mode pemblokiran**.
- **Hemat daya**: Mengaktifkan atau menonaktifkan mode hemat daya.
- **Screen Mirroring**: Mengaktifkan atau menonaktifkan fitur pencerminan layar.
- **Wi-Fi hotspot**: Mengaktifkan atau menonaktifkan fitur penambatan Wi-Fi.

Opsi yang tersedia mungkin berbeda tergantung pada wilayah atau penyedia layanan.

Untuk mengatur ulang opsi di panel pengaturan cepat, buka panel pengaturan cepat, ketuk , lalu ketuk dan seret item ke lokasi lain.

Home screen

Home screen adalah titik awal untuk mengakses semua fitur perangkat. Layar ini menampilkan ikon indikator, widget, pintasan ke aplikasi, dan lainnya.

Home screen dapat memiliki beberapa panel. Untuk melihat panel lainnya, gulir ke kiri atau ke kanan.

Mengatur ulang item

Menambahkan ikon aplikasi

Pada Home screen, ketuk **Aplikasi**, ketuk dan tahan ikon aplikasi, dan kemudian seret ke dalam pratinjau panel.

Menambahkan item

Sesuaikan Home screen dengan menambahkan widget, folder, atau panel.

Ketuk dan tahan area kosong di Home screen, lalu pilih salah satu kategori berikut:

- **Aplikasi dan widget**: Menambahkan widget atau aplikasi ke Home screen.
- **Folder**: Membuat folder baru.
- **Halaman**: Menambahkan panel baru ke Home screen.

Memindahkan item

Ketuk dan tahan item dan seret ke lokasi baru. Untuk memindahkannya ke panel lain, seret ke samping layar.

Menghapus item

Ketuk dan tahan item, lalu seret ke tempat sampah yang muncul di bagian atas Home screen. Ketika tempat sampah berwarna merah, lepaskan item.

Mengatur ulang panel

Menambahkan panel baru

Ketuk → **Ubah halaman** → .

Memindahkan panel

Ketuk → **Ubah halaman**, ketuk dan tahan pratinjau panel, lalu seret ke lokasi baru.

Menghapus panel

Ketuk → **Ubah halaman**, ketuk dan tahan pratinjau panel, lalu seret ke tempat sampah di bagian atas layar.

Mengatur wallpaper

Atur gambar atau foto yang tersimpan di perangkat sebagai wallpaper untuk Home screen.

Pada Home screen, ketuk → **Atur wallpaper** → **Layar depan**, lalu pilih salah satu yang berikut:

- **Galeri**: Melihat foto yang diambil dengan kamera perangkat atau gambar yang diunduh dari internet.
- **Live wallpaper**: Melihat gambar animasi.
- **Wallpaper**: Melihat gambar wallpaper.

Kemudian, pilih gambar dan ketuk **Atur wallpaper**. Atau, pilih gambar, ubah ukurannya dengan menyeret bingkai, lalu ketuk **Selesai**.

Menggunakan widget

Widget adalah aplikasi kecil yang memberikan fungsi dan informasi yang mudah di Home screen anda. Untuk menggunakannya, tambahkan widget dari panel widget ke Home screen.

- Beberapa widget terhubung ke layanan web. Menggunakan widget berbasis web dapat menyebabkan biaya tambahan.
- Widget yang tersedia mungkin berbeda tergantung pada wilayah atau penyedia layanan.

Menambah widget ke Home screen

Pada Home screen, ketuk **Aplikasi** → **Widget**. Gulir ke kiri atau kanan pada panel widget, lalu ketuk dan tahan widget untuk menambahkannya ke Home screen.

Menggunakan widget pintasan pengaturan

Pada Home screen, ketuk **Aplikasi** → **Widget**, lalu ketuk dan tahan **Pintasan Pengaturan** untuk membuka daftar opsi pengaturan. Pilih opsi pengaturan untuk menambahkannya ke Home screen sebagai pintasan.

Layar dikunci

Layar dikunci mencegah perangkat dari pengoperasian yang tidak diinginkan saat tidak digunakan dan juga memungkinkan anda menambahkan widget yang memudahkan.

Menambahkan widget

Untuk menggunakan widget saat layar terkunci, pada layar aplikasi, ketuk **Pengaturan** → **Perangkat saya** → **Kunci layar**, lalu centang **Beberapa widget**.

Anda tidak bisa menggunakan widget pada layar terkunci dalam mode mudah atau ketika fitur keamanan diaktifkan.

Seret panel widget ke bawah untuk membentangkannya. Guliran ke kanan menuju halaman terakhir, ketuk , lalu pilih widget untuk ditambahkan ke layar dikunci.

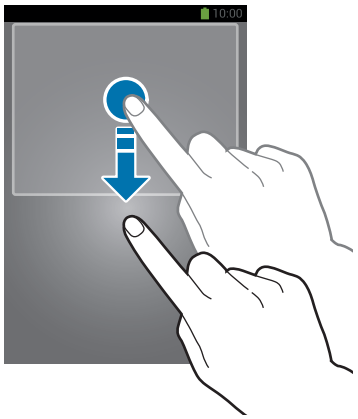

Mengatur ulang panel

Memindahkan panel

Seret panel widget ke bawah, gulir ke kiri atau kanan, ketuk dan tahan pratinjau panel, lalu seret ke lokasi yang baru.

Menghapus panel

Seret panel widget ke bawah, gulir ke kiri atau kanan, ketuk dan tahan pratinjau panel, lalu seret ke tempat sampah di bagian atas layar.

Menggunakan aplikasi

Perangkat ini dapat menjalankan banyak jenis aplikasi berbeda, mulai dari media hingga aplikasi internet.

Membuka aplikasi

Pada Home screen atau layar Aplikasi, pilih ikon aplikasi untuk membukanya.

Membuka aplikasi yang baru-baru ini digunakan

Tekan dan tahan tombol Home untuk membuka daftar aplikasi yang baru-baru ini digunakan.

Pilih ikon aplikasi yang akan dibuka.

Menutup aplikasi

Tutup aplikasi yang tidak digunakan untuk menghemat daya baterai dan memelihara kinerja perangkat.

Tekan dan tahan Tombol Home, ketuk , lalu ketuk **Akhir** di samping aplikasi untuk menutupnya. Untuk menutup semua aplikasi yang berjalan, ketuk **Akhiri semua**. Atau tekan dan tahan tombol Home, lalu ketuk .

Layar aplikasi

Layar Aplikasi menampilkan ikon untuk semua aplikasi, termasuk aplikasi yang baru dipasang.

Pada Home screen, ketuk **Aplikasi** untuk membuka layar aplikasi.

Untuk melihat panel lainnya, gulir ke kiri atau ke kanan.

Mengatur ulang aplikasi

Ketuk → **Ubah**, ketuk dan tahan aplikasi, lalu seret ke lokasi baru. Untuk memindahkannya ke panel lain, seret ke samping layar.

Mengelola folder

Letakkan aplikasi yang terkait bersama-sama dalam satu folder untuk kemudahan.

Ketuk → **Ubah**, ketuk dan tahan aplikasi, lalu seret ke **Membuat folder**. Masukkan nama folder, lalu ketuk **OK**. Letakkan aplikasi ke dalam folder baru dengan menyeretnya, lalu ketuk **Simpan** untuk menyimpan pengaturan.

Mengatur ulang panel

Cubit layar, ketuk dan tahan pratinjau panel, lalu seret ke lokasi baru.

Menginstal aplikasi

Gunakan toko aplikasi, misalnya **Samsung Apps**, untuk mendownload dan menginstal aplikasi.

Menghapus instalan aplikasi

Ketuk → **Hapus instalan**, lalu pilih aplikasi yang ingin dihapus instalannya.

Aplikasi default yang ada bersama perangkat tidak dapat dihapus instalannya.

Berbagi aplikasi

Berbagi aplikasi yang diunduh dengan pengguna lain melalui email, Bluetooth, atau metode lainnya.

Ketuk → **Bagikan aplikasi**, pilih aplikasi, ketuk **Selesai**, lalu pilih metode berbagi. Langkah berikutnya beragam tergantung pada metode yang dipilih.

Bantuan

Akses informasi bantuan untuk mempelajari cara menggunakan perangkat dan aplikasi atau mengonfigurasi pengaturan penting.

Ketuk **Bantuan** pada layar aplikasi. Pilih kategori untuk melihat kiat.

Untuk mengurutkan kategori secara alfabet, ketuk .

Untuk mencari kata kunci, ketuk .

Memasukkan teks

Gunakan keyboard Samsung atau fitur input suara untuk memasukkan teks.

Entri teks tidak didukung dalam beberapa bahasa. Untuk memasukkan teks, anda harus mengubah bahasa input ke salah satu bahasa yang didukung.

Mengubah jenis keyboard

Ketuk bidang teks mana pun, buka panel notifikasi, ketuk **Pilih metode masukan**, lalu pilih jenis keyboard yang akan digunakan.

Menggunakan keyboard Samsung

Mengubah tata letak keyboard

Ketuk → **Alfabet** atau **Nomor dan simbol**, lalu ketuk **Tombol Qwerty** atau **Papan tombol 3x4**.

Pada keyboard 3x4, satu tombol memiliki tiga atau empat karakter. Untuk memasukkan karakter, ketuk dan tahan-menerus tombol yang sesuai dengan karakter tersebut.

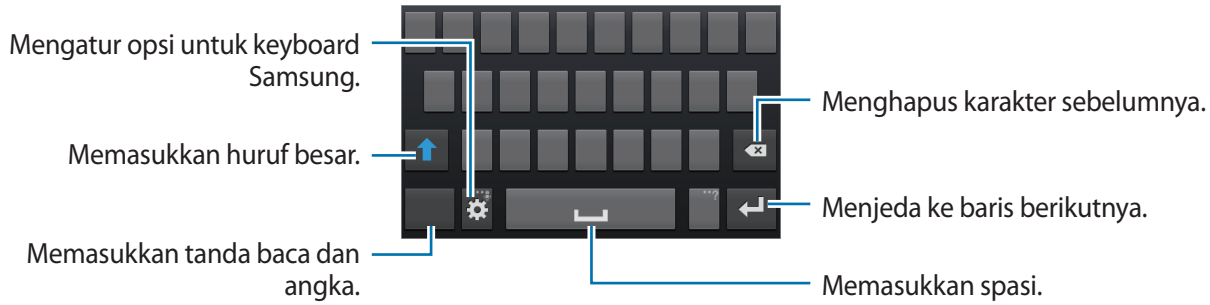

Memasukkan huruf besar

Ketuk sebelum memasukkan karakter. Untuk huruf besar semua, ketuk dua kali.

Mengubah keyboard bahasa

Tambahkan bahasa ke keyboard, lalu geser tombol spasi ke kiri atau kanan untuk mengubah keyboard bahasa.

Memasukkan teks dengan suara

Aktifkan fitur input suara, lalu berbicaralah ke mikrofon. Perangkat menampilkan apa yang anda bicarakan.

Jika perangkat tidak mengenali kata-kata anda dengan benar, ketuk teks yang digarisbawahi dan pilih kata atau frasa alternatif dari daftar tarik-turun.

Untuk mengubah bahasa atau menambahkan bahasa untuk pengenalan suara, ketuk bahasa aktif.

Menyalin dan menempel

Ketuk dan tahan pada teks, seret atau untuk memilih lebih banyak atau lebih sedikit teks, lalu ketuk **Salin** untuk menyalin atau **Memotong** untuk memotong. Teks yang dipilih disalin ke papan klip.

Untuk menempelnya ke dalam bidang entri teks, ketuk dan tahan di bagian yang ingin dimasukkan, lalu ketuk **Kutip**.

Menyambung ke jaringan Wi-Fi

Sambungkan perangkat ke jaringan Wi-Fi untuk menggunakan Internet atau berbagi file media dengan perangkat lain. (hal. 142)

Menghidupkan dan mematikan Wi-Fi

Buka panel notifikasi, lalu ketuk **Wi-Fi** untuk menghidupkan atau mematikannya.

- Perangkat anda menggunakan frekuensi non-harmoni dan ditujukan untuk penggunaan di semua negara Eropa. WLAN dapat dioperasikan di UE tanpa hambatan di dalam ruang, tetapi tidak dapat dioperasikan secara legal di luar ruang.
- Matikan Wi-Fi untuk menghemat baterai saat tidak digunakan.

Bergabung dengan jaringan Wi-Fi

Pada layar Aplikasi, ketuk **Pengaturan** → **Koneksi** → **Wi-Fi**, lalu seret pengalih **Wi-Fi** ke kanan.

Pilih jaringan dari daftar jaringan Wi-Fi yang terdeteksi, masukkan sandi jika diperlukan, lalu ketuk **Sambung**. Jaringan yang mengharuskan sandi akan muncul dengan ikon kunci. Setelah perangkat tersambung ke jaringan Wi-Fi, perangkat akan menyambung ke jaringan tersebut secara otomatis kapan pun jaringan tersebut tersedia.

Menambahkan jaringan Wi-Fi

Jika jaringan yang diinginkan tidak muncul di daftar jaringan, ketuk **Tambah jaringan Wi-Fi** di bagian bawah daftar jaringan. Masukkan nama jaringan di **SSID Jaringan**, pilih jenis keamanan dan masukkan sandi jika itu bukan jaringan terbuka, lalu ketuk **Sambung**.

Melupakan jaringan Wi-Fi

Setiap jaringan yang pernah digunakan, termasuk jaringan yang sekarang, dapat dilupakan sehingga perangkat tidak akan menyambungkannya secara otomatis ke jaringan tersebut. Pilih jaringan dalam daftar jaringan, lalu ketuk **Lupa**.

Menyiapkan akun

Aplikasi Google, seperti **Play Store**, memerlukan akun Google, dan **Samsung Apps** memerlukan akun Samsung. Buat akun Google dan Samsung untuk mendapatkan pengalaman terbaik dengan perangkat.

Menambah akun

Ikuti instruksi yang muncul saat membuka aplikasi Google tanpa masuk untuk menyiapkan akun Google.

Untuk masuk atau mendaftar akun Google, pada layar Aplikasi, ketuk **Pengaturan** → **Akun** → **Tambah akun** → **Google**. Setelah itu, ketuk **Baru** untuk mendaftar, atau ketuk **Yang sudah ada**, lalu ikuti instruksi di layar untuk menyelesaikan penyiapan akun. Lebih dari satu akun Google dapat digunakan di perangkat.

Siapkan juga akun Samsung.

Menghapus akun

Pada layar Aplikasi, ketuk **Pengaturan** → **Akun**, pilih nama akun dalam **Akun saya**, pilih akun yang akan dihapus, lalu ketuk **Hapus akun**.

Mentransfer file

Memindahkan audio, video, gambar, atau jenis file lainnya dari perangkat ke komputer, atau sebaliknya.

Format file berikut didukung oleh beberapa aplikasi. Beberapa format file tidak didukung tergantung versi perangkat lunak perangkat atau sistem operasi komputer.

- Musik: mp3, m4a, mp4, 3gp, 3ga, wma, ogg, oga, aac, dan flac
- Gambar: bmp, gif, jpg, dan png
- Video: 3gp, mp4, avi, wmv, flv, dan mkv
- Dokumen: doc, docx, xls, xlsx, ppt, pptx, pdf, dan txt

Menyambung dengan Samsung Kies

Samsung Kies adalah aplikasi komputer yang mengelola pustaka media, kontak, dan kalender, dan menyelaraskannya dengan perangkat Samsung. Unduh Samsung Kies terbaru dari situs web Samsung.

1 Sambungkan perangkat anda ke komputer menggunakan kabel USB.

Samsung Kies diluncurkan di komputer secara otomatis. Jika Samsung Kies tidak terbuka, klik dua kali ikon Samsung Kies pada komputer.

2 Transfer file antara perangkat anda dan komputer.

Baca bantuan Samsung Kies untuk informasi lainnya.

Menyambungkan dengan Windows Media Player

Pastikan Windows Media Player telah diinstal pada komputer.

1 Sambungkan perangkat anda ke komputer menggunakan kabel USB.

2 Buka Windows Media Player dan sinkronkan file musik.

Menyambung sebagai perangkat media

1 Sambungkan perangkat anda ke komputer menggunakan kabel USB.

2 Buka panel notifikasi, lalu ketuk **Tersambung sebagai perangkat media** → **Perangkat media (MTP)**.

Ketuk **Kamera (PTP)** Jika komputer anda tidak mendukung Media Transfer Protocol (MTP) atau tidak memiliki driver yang sesuai yang diinstal.

3 Transfer file antara perangkat anda dan komputer.

Mengamankan perangkat

Mencegah orang lain menggunakan atau mengakses data dan informasi pribadi yang disimpan di perangkat menggunakan fitur keamanan. Perangkat tersebut mengharuskan kode buka kunci kapan pun seseorang mencoba membuka kuncinya.

Mengatur buka kunci wajah

Pada layar aplikasi, ketuk **Pengaturan** → **Perangkat saya** → **Kunci layar** → **Kunci layar** → **Face unlock**.

Paskan wajah anda di bingkai agar ditangkap. Kemudian, atur PIN atau pola buka kunci cadangan untuk membuka kunci layar jika buka kunci dengan wajah gagal.

Mengatur face dan voice unlock

Pada layar Aplikasi, ketuk **Pengaturan** → **Perangkat saya** → **Kunci layar** → **Kunci layar** → **Wajah dan suara**.

Paskan wajah anda di bingkai agar ditangkap, lalu atur perintah suara. Kemudian, atur PIN atau pola buka kunci cadangan untuk membuka kunci layar jika buka kunci dengan wajah dan suara gagal.

Mengatur pola

Pada layar Aplikasi, ketuk **Pengaturan** → **Perangkat saya** → **Kunci layar** → **Kunci layar** → **Pola**.

Gambar pola dengan menyambungkan empat titik atau lebih, lalu gambar pola sekali lagi untuk memverifikasinya. Mengatur PIN buka kunci cadangan untuk membuka kunci layar jika anda lupa dengan polanya.

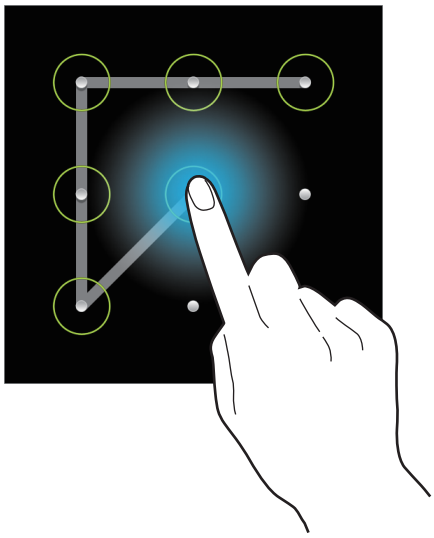

Mengatur PIN

Pada layar Aplikasi, ketuk **Pengaturan** → **Perangkat saya** → **Kunci layar** → **Kunci layar** → **PIN**.

Masukkan setidaknya empat angka, lalu masukkan sandi sekali lagi untuk memverifikasinya.

Mengatur sandi

Pada layar Aplikasi, ketuk **Pengaturan** → **Perangkat saya** → **Kunci layar** → **Kunci layar** → **Kata sandi**.

Masukkan setidaknya empat karakter termasuk angka dan simbol, lalu masukkan sandi sekali lagi untuk memverifikasinya.

Membuka kunci perangkat

Hidupkan layar dengan menekan tombol Daya atau tombol Home, lalu masukkan kode buka kunci.

Jika lupa kode buka kunci, bawalah perangkat ke Pusat Servis Samsung yang akan membantu anda menyetel ulang kuncinya.

Meningkatkan perangkat

Perangkat dapat ditingkatkan ke perangkat lunak terbaru.

Fitur ini belum tentu tersedia tergantung pada wilayah atau penyedia layanan.

Meningkatkan dengan Samsung Kies

Luncurkan Samsung Kies dan sambungkan perangkat ke komputer. Samsung Kies secara otomatis mengenali perangkat dan menampilkan pembaruan yang tersedia di kotak dialog, jika ada. Klik tombol Tingkatkan di kotak dialog untuk memulai peningkatan. Lihat bantuan Samsung Kies untuk rincian tentang cara meningkatkan.

- Jangan mematikan komputer atau mencabut kabel USB saat perangkat sedang melakukan peningkatan.
- Saat meningkatkan perangkat, jangan menghubungkan perangkat media lain ke komputer. Melakukannya dapat mengganggu proses pembaruan.

Meningkatkan melalui udara

Perangkat dapat langsung ditingkatkan ke perangkat lunak terbaru dengan layanan firmware melalui udara (FOTA).

Pada layar Aplikasi, ketuk **Pengaturan** → **Lainnya** → **Tentang perangkat** → **Perbarui Perangkat lunak** → **Perbarui**.

Komunikasi

Telepon

Gunakan aplikasi ini untuk melakukan atau menjawab panggilan.

Ketuk **Telepon** pada layar aplikasi.

Melakukan panggilan

Melakukan panggilan

Gunakan salah satu metode berikut:

- **Papan tombol**: Masukkan nomor menggunakan keypad, lalu ketuk .
- **Log**: Melakukan panggilan dari riwayat panggilan masuk dan keluar dan pesan.
- **Favorit**: Melakukan panggilan dari daftar kontak favorit.
- **Kontak**: Melakukan panggilan dari daftar kontak.

Nomor panggilan cepat

Untuk nomor panggilan cepat, ketuk dan tahan digit yang sesuai.

Prediksi nomor

Saat memasukkan nomor di keypad, prediksi otomatis akan muncul. Pilih salah satu untuk melakukan panggilan.

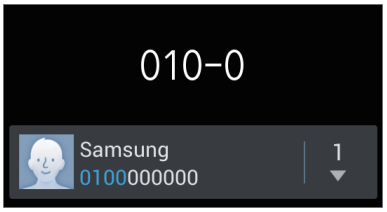

Mencari kontak

Masukkan nama, nomor telepon, atau alamat email untuk mencari kontak dalam daftar kontak. Saat karakter dimasukkan, kontak yang diprediksi akan muncul. Pilih salah satu untuk melakukan panggilan.

Melakukan panggilan internasional

Ketuk dan tahan **0** hingga tanda + muncul. Masukkan kode negara, kode area, dan nomor telepon, lalu ketuk .

Selama panggilan

Tersedia tindakan berikut:

- : Memilih pilihan Personalisasi suara panggilan untuk digunakan selama panggilan.
- : Meningkatkan volume.
- : Mengambil foto dan mengirimkannya ke lawan bicara melalui pesan.

- Perangkat akan mematikan mikrofon dan mengheningkan panggilan selama beberapa detik saat mengeluarkan bunyi rana.
- Fitur ini belum tentu tersedia tergantung pada wilayah atau penyedia layanan.

- **Tunggu**: Menahan panggilan. Atau tekan dan tahan tombol headset. Ketuk **Unhold** untuk melanjutkan panggilan yang ditahan atau tekan dan tahan tombol headset.
- **Tambah panggilan**: Melakukan panggilan kedua.
- **Papan tombol**: Membuka papan tombol.
- **Akhiri panggilan**: Mengakhiri panggilan aktif.
- **Speaker**: Mengaktifkan speaker ponsel. Jauhkan perangkat dari telinga anda saat menggunakan speakerphone.
- **Hening**: Mematikan mikrofon sehingga pihak lain tidak dapat mendengar anda.
- **Headset**: Beralih ke headset Bluetooth jika tersambung ke perangkat.
- **Tukar**: Beralih antara dua panggilan.
- **Gabungkan**: Melakukan panggilan konferensi saat tersambung ke dua panggilan. Ulangi langkah ini untuk menambahkan pihak lain. Fitur ini hanya tersedia jika layanan panggilan konferensi aktif.

- → **Kontak**: Membuka daftar kontak.
- → **Memo**: Membuat memo.
- → **Pesan**: Mengirim pesan.
- → **Transfer**: Menyambungkan pihak pertama ke pihak kedua. Ini akan memutuskan anda dari percakapan.
- → **Kelola panggilan konferensi**: Melakukan percakapan pribadi dengan satu pihak saat panggilan konferensi berlangsung atau memutuskan satu pihak dari panggilan konferensi.

Menambahkan kontak

Untuk menambahkan nomor telepon ke daftar kontak dari papan tombol, masukkan nomor dan ketuk **Tambahkan ke kontak**.

Melihat log panggilan

Ketuk **Log** untuk melihat riwayat panggilan masuk dan keluar.

Untuk memfilter log panggilan, ketuk → **Tampilkan per**, lalu pilih sebuah opsi.

Nomor panggilan tetap

Perangkat dapat diatur untuk membatasi panggilan keluar hanya ke nomor dengan awalan yang ditentukan. Awalan tersebut disimpan di kartu SIM atau USIM.

Ketuk → **Pengaturan panggilan** → **Pengaturan tambahan** → **Nomor panggilan tetap** → **Aktifkan FDN**, lalu masukkan PIN2 yang diberikan dengan kartu SIM atau USIM. Ketuk **Daftar FDN** dan tambahkan nomor.

Pembatasan panggilan

Perangkat dapat diatur untuk mencegah dilakukannya panggilan tertentu. Misalnya, panggilan internasional dapat dinonaktifkan.

Ketuk → **Pengaturan panggilan** → **Pengaturan tambahan** → **Pembatasan panggilan**, buat jenis panggilan, pilih opsi pembatasan panggilan, lalu masukkan sandi.

Menerima panggilan

Menjawab panggilan

Saat panggilan masuk, seret ke luar lingkaran besar, atau tekan tombol headset.

Jika layanan panggilan tunggu aktif, panggilan lain dapat dilakukan. Saat panggilan kedua dijawab, panggilan pertama akan ditahan.

Menolak panggilan

Saat panggilan masuk, seret ke luar lingkaran besar, atau tekan dan tahan tombol headset.

Untuk mengirim pesan saat menolak panggilan masuk, seret bilah pesan penolakan ke atas. Untuk membuat pesan penolakan, ketuk → **Pengaturan panggilan** → **Atur pesan tolak panggilan**.

Otomatis menolak panggilan dari nomor yang tidak diinginkan

Ketuk → **Pengaturan panggilan** → **Penolakan panggilan** → **Mode tolak otomatis** → **Tolak otomatis nomor**, lalu ketuk **Daftar tolak otomatis**. Ketuk **Membuat**, masukkan nomor, tetapkan kategori, lalu ketuk **Simpan**.

Panggilan tak terjawab

Jika sebuah panggilan tidak terjawab, akan muncul di bilah status. Buka panel notifikasi untuk melihat daftar panggilan tak terjawab.

Panggilan tunggu

Panggilan tunggu adalah layanan yang disediakan oleh penyedia layanan. Pengguna dapat menggunakan layanan ini untuk menangguhkan panggilan yang sekarang dan beralih ke panggilan masuk. Layanan ini tidak tersedia untuk panggilan video.

Untuk memanfaatkan layanan ini, ketuk → **Pengaturan panggilan** → **Pengaturan tambahan** → **Panggilan tunggu**.

Penerusan panggilan

Perangkat dapat diatur untuk mengirim panggilan masuk ke nomor yang ditentukan.

Ketuk → **Pengaturan panggilan** → **Pengaturan tambahan** → **Penerusan panggilan**, lalu pilih jenis dan kondisi panggilan. Masukkan nomor dan ketuk **Aktifkan**.

Mengakhiri panggilan

Ketuk **Akhiri panggilan** untuk mengakhiri panggilan. Atau tekan tombol headset.

Panggilan video

Melakukan panggilan video

Masukkan nomor atau pilih kontak dari daftar kontak, lalu ketuk untuk melakukan panggilan video.

Selama panggilan video

Tersedia tindakan berikut:

- **Alihkan kamera**: Beralih antara lensa kamera depan dan belakang.
- **Hening**: Mematikan mikrofon sehingga pihak lain tidak dapat mendengar anda.
- **Akhiri panggilan**: Mengakhiri panggilan aktif.
- → **Sembunyikan saya**: Menyembunyikan gambar anda dari pihak ketiga.
- → **Gambar keluar**: Memilih gambar untuk ditampilkan ke pihak lain.
- → **Papan tombol**: Membuka papan tombol.
- → **Alihkan ke headset**: Beralih ke headset Bluetooth jika tersambung ke perangkat.
- → **Speaker mati**: Menonaktifkan fitur speaker ponsel.
- → **Emosi animasi**: Menerapkan ikon emosional ke gambar anda.
- → **Tampilan tema**: Menerapkan ikon dekoratif ke gambar anda.
- → **Aktifkan tampilan kartun**: Mengubah mode tampilan ke tampilan kartun.
- → **Dual Camera**: Menggunakan kamera depan dan belakang sehingga pihak lain dapat melihat anda dan sekeliling anda.

Panggilan video dengan mode kamera ganda akan disediakan selama maksimum 3 menit. Setelah 3 menit perangkat akan menonaktifkan kamera belakang untuk mengoptimalkan kinerja.

Ketuk dan tahan gambar pihak lain untuk mengakses opsi berikut:

- **Tangkap gambar**: Menangkap gambar pihak lain.
- **Rekam video**: Mengambil video gambar pihak lain.

Di banyak negara, merekam panggilan tanpa izin sebelumnya dari pihak lain adalah ilegal.

Ketuk dan tahan gambar anda untuk mengakses opsi berikut:

- **Alihkan kamera**: Beralih antara lensa kamera depan dan belakang.
- **Gambar keluar**: Memilih gambar untuk ditampilkan ke pihak lain.

Menukar gambar

Seret gambar pihak mana pun ke gambar pihak lain untuk menukar gambar.

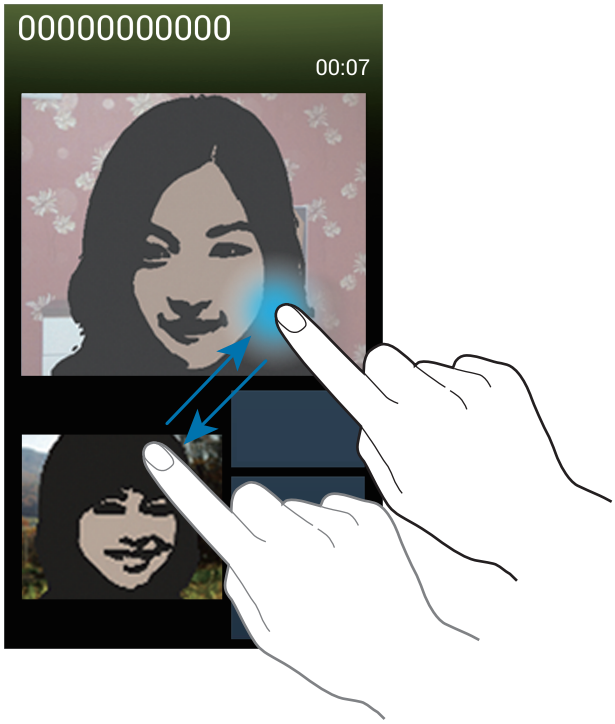

Kontak

Gunakan aplikasi ini untuk mengelola kontak, termasuk nomor telepon, alamat email, dan lain-lain.

Ketuk **Kontak** pada layar aplikasi.

Mengelola kontak

Membuat kontak

Ketuk dan masukkan informasi kontak.

- : Tambahkan gambar.
- / : Menambah atau menghapus bidang kontak.

Mengedit kontak

Pilih kontak yang akan diedit, lalu ketuk .

Menghapus kontak

Ketuk → **Hapus**.

Mengatur nomor panggilan cepat

Ketuk → **Pengaturan nomor pemanggilan**, pilih nomor panggilan cepat, lalu pilih kontak untuk nomor tersebut. Untuk menghapus nomor panggilan cepat, ketuk dan tahan nomor, lalu ketuk **Hapus**.

Mencari kontak

Gunakan salah satu metode pencarian berikut:

- Gulir daftar kontak ke atas atau ke bawah.
- Gunakan indeks di samping kanan daftar kontak untuk pengguliran cepat, dengan menyeret jari di dalamnya.
- Ketuk bidang pencarian di bagian atas daftar kontak dan masukkan kriteria pencarian.

Setelah kontak dipilih, lakukan salah satu tindakan berikut:

- : Menambahkan kontak favorit.
- / : Melakukan panggilan video atau suara.
- : Menulis pesan.
- : Menulis email.

Menampilkan kontak

Secara default, perangkat menampilkan semua kontak tersimpan pada perangkat, kartu SIM atau USIM, atau akun lain.

Ketuk → **Kontak untuk ditampilkan**, lalu pilih lokasi untuk menyimpan kontak.

Memindahkan kontak

Memindahkan kontak ke Google

Ketuk → **Gabungkan akun** → **Gabungkan dengan Google**.

Kontak yang dipindahkan ke Kontak Google muncul dengan di dalam daftar kontak.

Memindahkan kontak ke Samsung

Ketuk → **Gabungkan akun** → **Gabungkan dengan Samsung**.

Kontak yang dipindahkan ke Kontak Samsung muncul dengan di dalam daftar kontak.

Mengimpor dan mengekspor kontak

Mengimpor kontak

Ketuk → **Impor/Ekspor** → **Impor dari kartu SIM**, **Impor dari kartu SD**, atau **Impor dari memori internal**.

Mengekspor kontak

Ketuk → **Impor/Ekspor** → **Ekspor ke kartu SIM**, **Ekspor ke kartu SD**, atau **Ekspor ke memori internal**.

Berbagi kontak

Ketuk → **Impor/Ekspor** → **Bagikan kartu nama lewat**, pilih kontak, ketuk **Selesai**, lalu pilih metode berbagi.

Kontak favorit

Ketuk , lalu ambil salah satu tindakan berikut:

- **Mencari**: Mencari kontak.
- **Tambah ke favorit**: Menambahkan kontak ke favorit.
- **Hapus dari favorit**: Menghapus kontak dari favorit.
- **Tampilan kisi** / **Tampilan daftar**: Melihat kontak dalam bentuk kisi atau daftar.
- **Bantuan**: Mengakses informasi bantuan tentang menggunakan kontak.

Grup kontak

Menambahkan kontak ke grup

Pilih grup, lalu ketuk . Pilih kontak yang akan ditambahkan, lalu ketuk **Selesai**.

Mengelola grup

Ketuk , lalu ambil salah satu tindakan berikut:

- **Membuat**: Melakukan grup baru.
- **Mencari**: Mencari kontak.
- **Rubah order**: Ketuk dan tahan di samping nama grup, seret ke atas atau bawah ke posisi lain, lalu ketuk **Selesai**.
- **Hapus kelompok**: Pilih grup yang ditambahkan pengguna, lalu ketuk **Hapus**. Grup default tidak dapat dihapus.
- **Bantuan**: Mengakses informasi bantuan tentang menggunakan kontak.

Mengirim pesan atau email ke anggota grup

Pilih grup, ketuk → **Kirim pesan** atau **Kirim email**, pilih anggota, lalu ketuk **Selesai**.

Kartu bisnis

Buat kartu bisnis dan kirimkan ke orang lain.

Ketuk **Setel profil**, masukkan rincian, seperti nomor telepon, alamat email, dan alamat pos, lalu ketuk **Simpan**. Jika informasi pengguna telah disimpan saat anda menyiapkan perangkat, pilih kartu bisnis di **SAYA**, lalu ketuk untuk mengedit.

Ketuk → **Bagikan kartu nama lewat**, lalu pilih metode berbagi.

Pesan

Gunakan aplikasi ini untuk mengirimkan pesan teks (SMS) atau pesan multimedia (MMS).

Ketuk **Pesan** pada layar aplikasi.

Anda mungkin dikenai biaya tambahan untuk mengirim atau menerima pesan ketika anda berada di luar area layanan lokal. Untuk keterangan lebih lanjut, hubungi penyedia layanan anda.

Mengirim pesan

Ketuk , tambahkan penerima, masukkan pesan, lalu ketuk .

Gunakan metode berikut untuk menambahkan penerima:

- Masukkan nomor telepon.
- Ketuk , pilih kontak, lalu ketuk **Selesai**.

Gunakan metode berikut untuk membuat pesan multimedia:

- Ketuk dan lampirkan gambar, video, kontak, memo, acara, dan lainnya.
- Ketuk → **Tambah subyek** untuk memasukkan subjek.

Mengirim pesan terjadwal

Saat menulis pesan, ketuk → **Pesan terjadwal**. Atur waktu dan tanggal, lalu ketuk **OK**. Perangkat akan mengirimkan pesan pada waktu dan tanggal yang ditentukan.

- Apabila perangkat mati pada waktu yang dijadwalkan, tidak terhubung ke jaringan, atau jaringan tidak stabil, pesan tidak akan terkirim.
- Fitur ini didasarkan pada waktu dan tanggal yang diatur di perangkat. Waktu dan tanggal mungkin tidak benar jika anda pindah ke seluruh zona waktu dan jaringan tidak memperbarui informasinya.

Menerjemahkan dan mengirim pesan

Untuk menggunakan fitur terjemahan sambil menulis sebuah pesan, ketuk → **Terjemahkan**, seret pengalih **Terjemahkan** ke kanan, atur pasangan bahasa, lalu ketuk **OK**.

Ketuk untuk menerjemahkan pesan, lalu ketuk **Selesai**. Pesan yang diterjemahkan akan menggantikan pesan dalam bahasa sumber.

Melihat pesan masuk

Pesan masuk dikelompokkan menurut kontak sebagai pesan utas.

Pilih kontak untuk melihat pesan seseorang.

Mendengarkan pesan suara

Ketuk dan tahan **1** pada keypad, lalu ikuti instruksi dari penyedia layanan anda.

Email

Gunakan aplikasi ini untuk mengirim atau melihat pesan email.

Ketuk **Email** pada layar aplikasi.

Menyiapkan akun email

Siapkan akun email saat membuka **Email** untuk pertama kalinya.

Masukkan alamat email dan kata sandi. Ketuk **Berikutnya** untuk akun email pribadi, seperti Google Mail, atau ketuk **Pngaturan manual** untuk akun email perusahaan. Setelah itu, ikuti instruksi di layar untuk menyelesaikan penyiapan.

Untuk menyiapkan akun email lainnya, ketuk → **Pengaturan** → **Tambah akun**.

Mengirim pesan

Ketuk akun email yang akan digunakan, lalu ketuk di bagian bawah layar. Masukkan penerima, subjek, dan pesan, lalu ketuk .

Ketuk untuk menambahkan penerima dari daftar kontak.

Ketuk untuk melampirkan gambar, video, kontak, memo, acara, dan lainnya.

Ketuk untuk menyisipkan gambar, acara, kontak, informasi lokasi, dan lainnya ke dalam pesan.

Mengirim pesan terjadwal

Saat menulis pesan, ketuk → **Jadwalkan pengiriman**. Centang **Jadwalkan pengiriman**, atur waktu dan tanggal, lalu ketuk **Selesai**. Perangkat akan mengirimkan pesan pada waktu dan tanggal yang ditentukan.

- Apabila perangkat mati pada waktu yang dijadwalkan, tidak terhubung ke jaringan, atau jaringan tidak stabil, pesan tidak akan terkirim.
- Fitur ini didasarkan pada waktu dan tanggal yang diatur di perangkat. Waktu dan tanggal mungkin tidak benar jika anda pindah ke seluruh zona waktu dan jaringan tidak memperbarui informasinya.

Membaca pesan

Pilih akun email yang akan digunakan, dan pesan baru diambil. Untuk mengambil pesan baru secara manual, ketuk .

Ketuk pesan untuk membacanya.

Ketuk tab lampiran untuk membuka lampiran, lalu ketuk **Simpan** untuk menyimpannya.

Google Mail

Gunakan aplikasi ini untuk mengakses layanan Google Mail dengan cepat dan langsung.

Ketuk **Gmail** pada layar aplikasi.

- Aplikasi ini belum tentu tersedia tergantung pada wilayah atau penyedia layanan.
- Label untuk aplikasi ini mungkin berbeda-beda, tergantung pada wilayah atau penyedia layanan.

Mengirim pesan

Dalam kotak surat mana pun, ketuk , masukkan penerima, subjek, dan pesan, lalu ketuk .

Ketuk → **Lampirkan gambar** untuk melampirkan gambar.

Ketuk → **Lampirkan video** untuk melampirkan video.

Ketuk → **Tambahkan Cc/Bcc** untuk menambahkan penerima lainnya.

Ketuk → **Simpan draft** untuk menyimpan pesan untuk pengiriman nanti.

Ketuk → **Buang** untuk memulai dari awal.

Membaca pesan

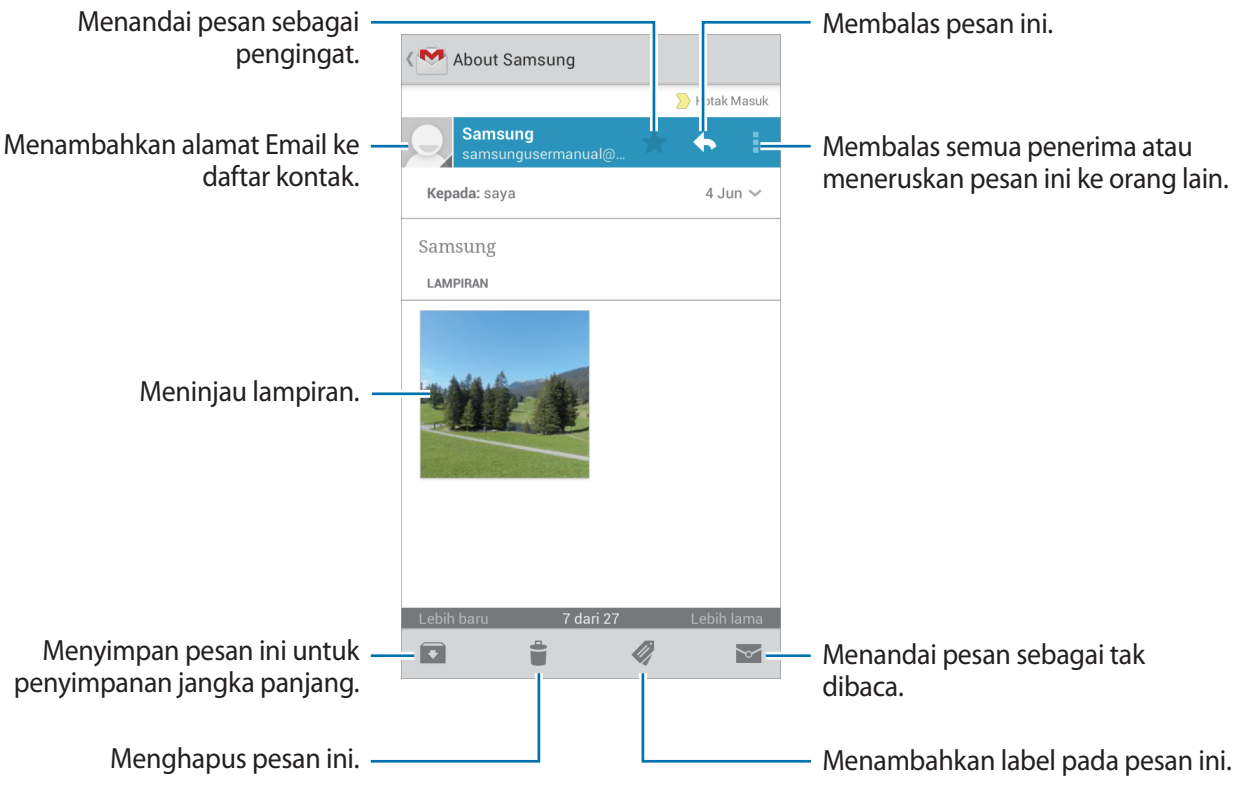

Label

Google Mail tidak menggunakan folder sebenarnya, namun menggunakan label. Saat Google Mail diluncurkan pesan berlabel Kotak Masuk ditampilkan.

Ketuk untuk melihat pesan di label lain.

Untuk menambahkan label ke sebuah pesan, pilih pesan, ketuk , lalu pilih label yang akan ditetapkan.

Talk

Gunakan aplikasi ini untuk mengobrol dengan orang lain melalui Google Talk.

Ketuk **Talk** pada layar aplikasi.

Aplikasi ini belum tentu tersedia tergantung pada wilayah atau penyedia layanan.

Profil publik

Ketuk ID akun di bagian atas daftar teman untuk mengubah status ketersediaan, gambar, atau pesan status.

Menambahkan teman

Ketuk , masukkan alamat email teman yang akan ditambahkan, lalu ketuk **SELESAI**.

Mengobrol dengan teman

Pilih teman dari daftar teman, masukkan pesan dalam bidang di bagian bawah layar, lalu ketuk .

Untuk menambahkan teman yang akan diajak ngobrol, ketuk → **Tambahkan ke obrolan**.

Untuk mengakhiri obrolan, ketuk → **Akhiri obrolan**.

Beralih antara obrolan

Gulir ke kiri atau ke kanan.

Menghapus riwayat obrolan

Obrolan disimpan secara otomatis. Untuk menghapus riwayat obrolan, ketuk → **Hapus riwayat obrolan**.

Google+

Gunakan aplikasi ini untuk tetap terhubung dengan orang-orang melalui layanan jaringan sosial Google.

Ketuk **Google+** pada layar aplikasi.

Aplikasi ini belum tentu tersedia tergantung pada wilayah atau penyedia layanan.

Ketuk **Semua** untuk mengubah kategori, lalu gulir ke atas atau bawah untuk melihat pos dari lingkaran anda.

Ketuk untuk menggunakan fitur jaringan sosial lainnya.

Messenger

Gunakan aplikasi ini untuk mengobrol dengan orang lain melalui layanan pesan instan Google+.

Ketuk **Messenger** pada layar aplikasi.

Aplikasi ini belum tentu tersedia tergantung pada wilayah atau penyedia layanan.

Pilih teman dari daftar teman, masukkan pesan dalam bidang di bagian bawah layar, lalu ketuk ➤.

ChatON

Gunakan aplikasi ini untuk mengobrol dengan perangkat apa pun. Untuk menggunakan aplikasi ini, anda harus masuk ke akun Samsung anda.

Ketuk **ChatON** pada layar aplikasi.

Aplikasi ini belum tentu tersedia tergantung pada wilayah atau penyedia layanan.

Buat daftar teman dengan memasukkan nomor telepon atau alamat email akun Samsung, atau dengan memilih teman dari daftar saran. Sebagai alternatif, ketuk **Sinkr. Kontak** untuk mensinkronkan kontak secara manual dari perangkat.

Ketuk **Obrolan** → **Mulai obrolan** lalu pilih teman untuk memulai obrolan.

Web & jaringan

Internet

Gunakan aplikasi ini untuk menjelajahi Internet.

Ketuk **Internet** pada layar aplikasi.

Melihat halaman web

Ketuk bidang alamat, masukkan alamat web, lalu ketuk **Masuk**.

Ketuk untuk membagikan, menyimpan, atau mencetak halaman web aktif sambil melihat sebuah halaman web.

Untuk mengubah mesin pencarian, ketuk kolom alamat, lalu ketuk ikon mesin pencarian di samping alamat web.

Membuka halaman baru

Ketuk → **Jendela baru**.

Untuk menuju halaman web lain, ketuk , gulir ke atas atau ke bawah, dan ketuk halaman untuk memilihnya.

Bookmark

Untuk membookmark halaman web yang sedang ditampilkan, ketuk → **Tambahkan ke bookmark**.

Untuk membuka halaman web yang dibookmark, ketuk , lalu pilih halaman.

Histori

Ketuk → **Histori** untuk membuka halaman web dari daftar halaman web yang baru-baru ini dikunjungi. Untuk menghapus histori, ketuk → **Hapus histori**.

Tautan

Ketuk dan tahan tautan pada halaman web untuk membukanya di halaman baru, menyimpan, atau menyalin.

Untuk melihat tautan tersimpan, gunakan **Unduhan**. (hal. 138)

Berbagi halaman web

Untuk berbagi alamat halaman web dengan orang lain, ketuk → **Berbagi lewat**.

Untuk berbagi sebagian dari halaman web, ketuk dan tahan teks yang dimaksud, lalu ketuk **Berbagi**.

Chrome

Gunakan aplikasi ini untuk mencari informasi dan menjelajahi halaman web.

Ketuk **Chrome** pada layar aplikasi.

Aplikasi ini belum tentu tersedia tergantung pada wilayah atau penyedia layanan.

Melihat halaman web

Ketuk bidang alamat, lalu masukkan alamat web atau kriteria pencarian.

Membuka halaman baru

Ketuk → **Tab baru**.

Untuk membuka halaman web lainnya, ketuk → halaman web.

Mencari di web dengan suara

Ketuk bidang alamat, ketuk , ucapkan kata kunci, lalu pilih salah satu saran kata kunci yang muncul.

Menyinkronkan dengan perangkat lain

Sinkronkan tab yang sedang dibuka dan bookmark untuk digunakan bersama Chrome di perangkat lain, saat anda masuk dengan akun Google yang sama.

Untuk melihat tab yang sedang dibuka di perangkat lain, ketuk → **Perangkat lainnya**. Pilih halaman web yang akan dibuka.

Untuk melihat bookmark, ketuk ★.

Bluetooth

Bluetooth membuat sambungan wireless langsung antara dua perangkat dalam jarak pendek. Gunakan Bluetooth untuk bertukar data atau file media dengan perangkat lain.

- Samsung tidak bertanggung jawab atas kehilangan, penyadapan, atau penyalahgunaan data yang dikirim atau diterima melalui fitur Bluetooth.
- Selalu pastikan bahwa anda berbagi dan menerima data dengan perangkat yang tepercaya dan diamankan dengan baik. Jarak operasi dapat berkurang bila terdapat halangan di antara perangkat.
- Beberapa perangkat mungkin tidak kompatibel dengan perangkat anda, khususnya perangkat yang belum diuji atau disetujui oleh Bluetooth SIG.
- Jangan menggunakan fitur Bluetooth untuk tujuan ilegal (contohnya, membajak salinan file atau menyadap komunikasi secara ilegal untuk keperluan komersial).

  Samsung tidak bertanggung jawab atas akibat dari penggunaan ilegal fitur Bluetooth.

Untuk mengaktifkan Bluetooth, pada layar aplikasi, ketuk **Pengaturan** → **Koneksi** → **Bluetooth**, lalu seret pengalih **Bluetooth** ke kanan.

Memasangkan dengan perangkat Bluetooth lain

Pada layar Aplikasi, ketuk **Pengaturan** → **Koneksi** → **Bluetooth** → **Pindai**, dan perangkat yang terdeteksi akan ditampilkan. Pilih perangkat yang ingin anda pasangkan, lalu terima kunci sandi yang dibuat secara otomatis pada kedua perangkat untuk mengonfirmasi.

Mengirim dan menerima data

Banyak aplikasi mendukung transfer data lewat Bluetooth. Contohnya adalah **Galeri**. Buka **Galeri**, pilih gambar, ketuk → **Bluetooth**, lalu pilih salah satu perangkat Bluetooth. Selanjutnya, terima permintaan otorisasi Bluetooth pada perangkat lainnya untuk menerima gambar. File yang ditransfer disimpan di folder **Bluetooth**. Apabila kontak diterima, itu akan ditambahkan ke daftar kontak secara otomatis.

Screen Mirroring

Gunakan fitur ini untuk menyambungkan perangkat anda ke layar besar dengan dongle AllShare Cast atau HomeSync, kemudian bagikan konten anda. Anda juga dapat menggunakan fitur ini dengan perangkat lain yang mendukung fitur Wi-Fi Miracast.

- Fitur ini belum tentu tersedia tergantung pada wilayah atau penyedia layanan.
- Perangkat berkemampuan Miracast yang tidak mendukung High-bandwidth Digital Content Protection (HDCP) mungkin tidak akan kompatibel dengan fitur ini.
- Beberapa file mungkin akan disangga selama pemutaran, tergantung sambungan jaringan.
- Untuk menghemat energi, nonaktifkan fitur ini saat tidak digunakan.
- Jika anda menentukan frekuensi Wi-Fi, dongle AllShare Cast atau HomeSync mungkin tidak akan ditemukan atau tersambung.
- Jika anda memutar video atau permainan di TV, pilih mode TV yang sesuai untuk mendapatkan pengalaman terbaik.

Pada layar Aplikasi, ketuk **Pengaturan** → **Koneksi** → **Screen Mirroring**, lalu seret pengalih **Screen Mirroring** ke kanan. Pilih perangkat, buka atau putar file, lalu kontrol tampilan dengan tombol-tombol pada perangkat. Untuk menyambung ke perangkat menggunakan PIN, ketuk dan tahan nama perangkat untuk memasukkan PIN.

Samsung Link

Gunakan aplikasi untuk memutar konten yang tersimpan pada berbagai perangkat melalui Internet. Anda dapat memutar dan mengirimkan file multimedia pada perangkat anda ke perangkat lain atau layanan penyimpanan web.

Untuk menggunakan aplikasi ini, anda harus masuk ke akun Samsung anda serta mendaftarkan dua perangkat atau lebih. Metode pendaftaran bervariasi tergantung pada jenis perangkat. Untuk mendapatkan rincian selengkapnya, ketuk → **Bantuan**.

Ketuk **Samsung Link** pada layar Aplikasi.

Aplikasi ini belum tentu tersedia tergantung pada wilayah atau penyedia layanan.

Saat membuka aplikasi ini, konten terbaru dari semua perangkat terdaftar anda akan ditampilkan. Anda dapat menjelajahi dan memainkannya. Untuk mulai berbagi file, gulirkan ke **PERANGKAT & PENYIMPANAN** dan tentukan satu pilihan.

Mengirim file

Kirim file ke perangkat lain atau upload ke layanan penyimpanan web.

Pilih perangkat anda, ketuk , pilih file, ketuk **Selesai**, lalu pilih perangkat atau penyimpanan web.

Berbagi file

Pilih perangkat atau penyimpanan web, ketuk , pilih file, ketuk **Selesai**, lalu pilih metode berbagi.

Memutar file di perangkat jauh

Pilih perangkat atau penyimpanan web, ketuk , pilih file, lalu pilih perangkat.

- Format file yang didukung mungkin berbeda-beda, tergantung pada perangkat tersambung sebagai pemutar media.
- Beberapa file mungkin akan disangga saat sedang diputar, tergantung sambungan jaringan.

Mengelola konten pada layanan penyimpanan web

Pilih layanan penyimpanan web, lalu lihat dan kelola file anda.

Untuk mendownload file dari layanan penyimpanan web, ketuk , pilih file, lalu ketuk **Selesai**.

Untuk mendaftarkan layanan penyimpanan web ke perangkat, ketuk → **Pengaturan** → **Penyimpanan yang Terdaftar** → , lalu pilih layanan penyimpanan web.

Group Play

Gunakan aplikasi ini untuk berbagi layar dengan beberapa perangkat. Buat atau bergabunglah dalam sebuah sesi Group Play, lalu bagikan gambar, dokumen, atau musik.

Ketuk **Group Play** pada layar Aplikasi.

- Aplikasi ini belum tentu tersedia tergantung pada wilayah atau penyedia layanan.
- Saat menggunakan aplikasi ini, anda tidak dapat menggunakan Internet.

Membuat grup untuk Group Play

Ketuk **Buat grup**, atur kata sandi, lalu gunakan fitur berikut:

- **Berbagi musik**: Memilih file musik yang akan dibagikan. Anda dapat menyambungkan dua atau lebih perangkat dan menggunakannya untuk mendapatkan efek surround sound.
- **Berbagi gambar**: Memilih gambar yang akan dibagikan.
- **Berbagi dokumen**: Memilih dokumen yang akan dibagikan.
- **Mainkan game**: Bermain game online bersama teman.

Ketuk dan tulis catatan atau gambar pada layar. Semua peserta dapat melihat apa yang anda buat.

Ketuk untuk melihat semua gambar yang dibagikan dalam tata letak mosaik.

Ketuk atau untuk memilih lebih banyak gambar atau dokumen.

Ketuk untuk melihat peserta grup.

Bergabung dengan Group Play

- Ketuk **Gabung ke grup**, pilih sesi Group Play untuk bergabung, lalu masukkan kata sandi grup tersebut. Pilih kategori media dan konten yang sedang dibagikan akan muncul pada perangkat.
- Aktifkan fitur NFC, dan sentuhkan bagian belakang perangkat anda ke bagian belakang perangkat lain yang sedang membuka sesi.

NFC

Perangkat anda memungkinkan anda membaca tag komunikasi jarak dekat (NFC) yang berisi informasi tentang produk.

Perangkat mengandung antena NFC internal. Perlakukan perangkat dengan hati-hati agar antena NFC tidak rusak.

Jika layar terkunci, perangkat anda tidak akan membaca tag NFC atau menerima data.

Untuk mengaktifkan fitur NFC, pada layar Aplikasi, ketuk **Pengaturan** → **Koneksi** → **NFC**. Seret sakelar **NFC** ke kanan.

Membaca informasi dari tag NFC

Tempatkan area antena NFC pada bagian belakang perangkat anda di dekat tag NFC. Informasi dari tag akan muncul.

Mengirim data lewat Android Beam

Gunakan fitur Android Beam untuk mengirim data, misalnya halaman web dan kontak, ke perangkat berkemampuan NFC.

Pada layar Aplikasi, ketuk **Pengaturan** → **Koneksi** → **NFC**. Seret sakelar **Android Beam** ke kanan.

Pilih item, cari lokasi antena NFC pada perangkat lain, sentuh antena perangkat lain tersebut dengan antena perangkat Anda, lalu ketuk layar perangkat Anda.

S Beam

Gunakan fitur ini untuk mengirimkan data, seperti video, gambar, dan dokumen.

Jangan mengirim data yang dilindungi hak cipta lewat S Beam. Melakukan hal tersebut dapat melanggar undang-undang hak cipta. Samsung tidak bertanggung jawab atas segala kewajiban yang disebabkan oleh penggunaan data berhak cipta secara ilegal.

Pada layar Aplikasi, ketuk **Pengaturan** → **Koneksi** → **S Beam**. Seret sakelar **S Beam** ke kanan.

Pilih file, sentuhkan bagian belakang perangkat anda ke bagian belakang perangkat lainnya, lalu ketuk layar perangkat anda.

Jika kedua perangkat mencoba mengirimkan data secara bersamaan, transfer file mungkin akan gagal.

WatchON

Gunakan aplikasi ini untuk menyambungkan ke TV guna menonton acara dan film favorit anda.

Ketuk **WatchON** pada Layar aplikasi.

Anda harus terlebih dahulu menyambungkan perangkat ke jaringan dan memastikan bahwa port inframerah perangkat menghadap ke TV.

Menyambungkan ke TV

Sambungkan ke TV untuk menampilkan layar perangkat di permukaan yang besar dan mengendalikan TV dari jauh dengan perangkat tersebut.

Pilih negara dan wilayah. Ketuk → **Atur sekarang**, lalu ikuti instruksi di layar untuk mendaftarkan TV ke perangkat. Langkahnya berbeda-beda tergantung pada pilihan yang anda pilih.

Untuk menyambung ke perangkat lain, ketuk → **Pengaturan** → **Ruangan saya** → **Tambah perangkat**.

Menonton TV

Pilih dari sejumlah saran program TV berdasarkan pilihan anda saat mendaftarkan TV atau pilih kategori di bagian atas layar. Pilih program TV lalu ketuk **Tontn skr**. Program yang dipilih akan ditampilkan di TV yang tersambung.

Ketuk dan buka panel kontrol untuk mengontrol TV.

Mengatur pengingat program

Ketuk waktu di bagian bawah layar dan pilih waktu untuk program TV yang ingin anda tonton. Pilih program, ketuk **Pengingat**, lalu atur waktu alarm untuk mengingatkan program TV.

Kamera: Fungsi dasar

Meluncurkan Kamera

Gunakan aplikasi ini untuk mengambil foto atau video.

Ketuk **Kamera** pada layar aplikasi. Atau, tekan dan tahan tombol Rana.

Gunakan **Galeri** untuk melihat foto dan video yang diambil dengan perangkat. (hal. 108)

- Kamera akan menutup secara otomatis saat tidak digunakan.
- Pastikan lensa sudah bersih. Jika tidak, perangkat mungkin tidak akan berfungsi dengan baik dalam beberapa mode yang memerlukan resolusi tinggi.

Etika menggunakan kamera

- Jangan mengambil foto atau video orang lain tanpa izin darinya.
- Jangan mengambil foto atau video di tempat yang dilarang secara hukum.
- Jangan mengambil foto atau video di tempat yang dapat menyebabkan anda melanggar privasi orang lain.

Mempelajari layar pratinjau

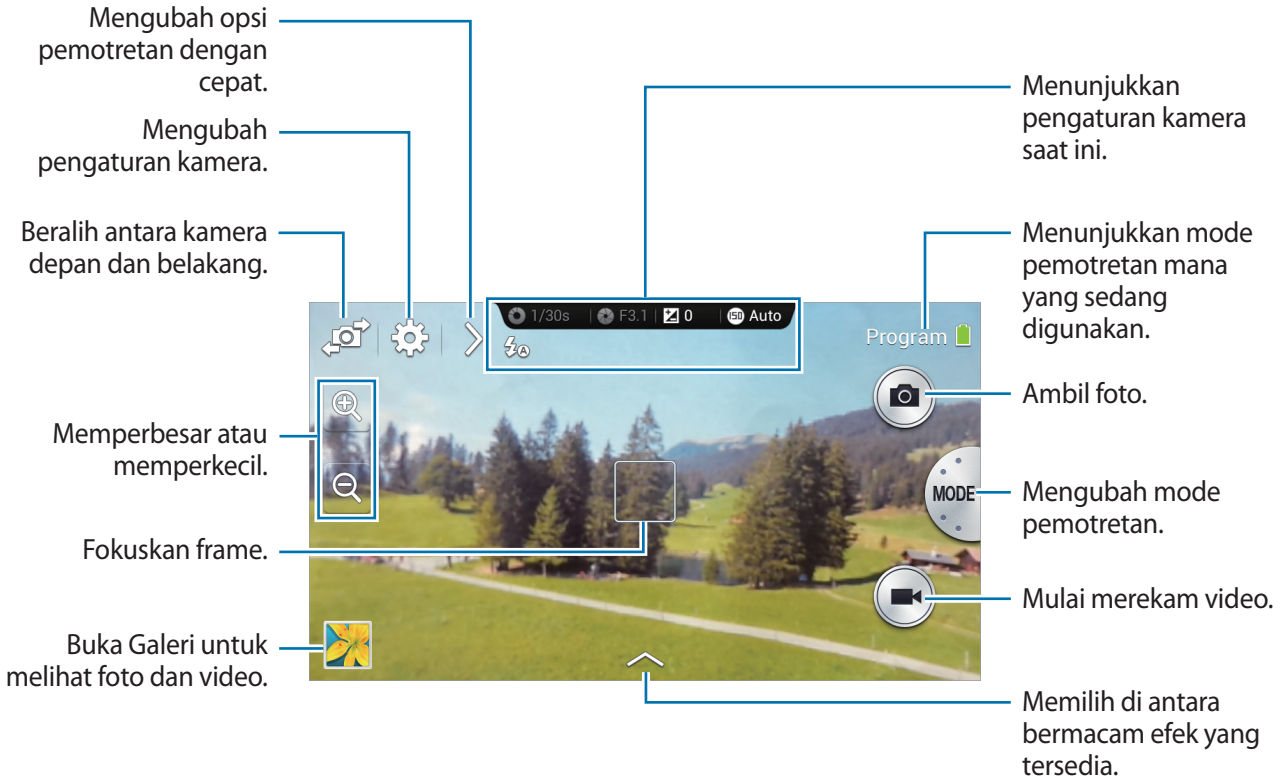

Mempelajari ikon

Ikon yang ditampilkan di layar pratinjau menyediakan informasi tentang pengaturan dan opsi pemotretan saat ini. Ikon yang tercantum di tabel di bawah merupakan yang paling umum.

Ikon	Arti
	Kecepatan rana
	Nilai bukaan
	Nilai exposure
	Sensitivitas ISO
	Timer
	Lampu kilat
	Makro
	Pengukuran
	Keseimbangan putih
	Pemotretan berkelanjutan
	Mode braket
	Pengenalan suara
	Tag Geo
	Berbagi bidikan
	Berbagi foto kawan
	Berbagi foto ChatON
	Jendela Bidik Jarak jauh

Mengambil foto

Tekan tombol Rana setengah untuk fokus ke subjek. Ketika subjek telah berada dalam fokus, frame fokus berubah warna menjadi hijau. Tekan tombol Bidik untuk mengambil foto.

Atau, ketuk gambar di layar pratinjau tempat kamera akan memfokus. Ketika subjek telah berada dalam fokus, frame fokus berubah warna menjadi hijau. Ketuk untuk mengambil foto.

Merekam video

Ketuk untuk merekam video. Untuk berhenti merekam, ketuk .

Saat merekam, ketuk di tempat fokus yang diinginkan untuk mengubah fokus.

- Anda dapat merekam video hingga 25 menit tiap kalinya.
- Saat menggunakan kartu memori dengan kecepatan penulisan yang rendah, perangkat mungkin tidak dapat menyimpan video dengan benar. Perangkat mungkin berhenti merekam, atau frame video yang direkam mungkin menjadi rusak.
- Kartu memori dengan kecepatan penulisan yang rendah tidak mendukung video resolusi tinggi. Untuk merekam video resolusi tinggi, gunakan kartu memori dengan kecepatan penulisan yang lebih tinggi (micro SDHC Class10 atau lebih tinggi).
- Ukuran frame video dapat tampak lebih kecil, tergantung pada resolusi video dan kecepatan frame.
- Jika anda mengatur opsi penstabil gambar, suara penstabil gambar dapat terekam.
- Jika fungsi zoom diaktifkan saat merekam video, suara zoom saat beroperasi mungkin terekam oleh kamera. Untuk mengurangi suara zoom, aktifkan fitur zoom sunyi. (hal. 106)
- Jika anda mengubah sudut perekaman kamera secara mendadak saat merekam video, kamera mungkin tidak dapat merekam gambar dengan akurat.
- Jika anda mengetuk layar untuk mengubah fokus secara manual saat merekam video, suara sentuhan mungkin terekam.

Melihat foto dan video

Untuk melihat foto atau video yang diambil, ketuk ikon galeri. Bergulirlah ke kiri atau kanan untuk melihat gambar berikutnya atau sebelumnya. (hal. 108)

Menggunakan cincin zoom

Memperbesar dan memperkecil

Putar cincin zoom searah jarum jam untuk memperbesar, atau berlawanan arah jarum jam untuk memperkecil.

- Efek perbesar/perkecil tersedia saat menggunakan fitur zoom selagi merekam video.
- Jika anda memutar cincin zoom terlalu cepat, fungsi zoom mungkin tidak berfungsi, guna melindungi lensa.
- Saat menggunakan fungsi zoom, lensa bergerak maju mundur untuk menyesuaikan fokus sebelum menentukan rasio zoom akurat yang ingin anda gunakan.
- Untuk mempertahankan sudut tampilan alami, rasio zoom bertambah dalam jumlah yang lebih besar ketika rasio bertambah tinggi.

Mengatur fokus

Sambil menekan setengah tombol Rana, putar cincin zoom untuk mengatur fokus.

Meluncurkan Kamera atau Galeri

Pada Home screen, putar cincin zoom untuk mengakses layar mulai cepat bagi kamera dan galeri. Anda dapat meluncurkan kamera dengan memilih salah satu mode pemotretan favorit anda.

Mengambil foto atau video dengan perintah suara

Menggunakan pengenalan suara untuk mengambil foto atau video dengan perintah suara.

Ketuk → . Ucapkan perintah pemotretan, misalnya Senyum, Cheese, atau Rekam video.

Untuk melihat perintah suara lain guna mengontrol kamera, ketuk → .

Mengambil foto atau video dengan efek filter

Gunakan efek filter untuk mengambil foto atau video yang unik.

Ketuk dan pilih efek filter. Pilihan yang tersedia berbeda-beda menurut modenya.

- **Tanpa efek**: Tidak menerapkan efek.
- **Vignet**: Efek ini menerapkan warna bernuansa retro, kontras tinggi, dan efek vignette yang kuat dari kamera Lomo.
- **Skala abu-abu**: Efek ini menjadikan gambar hitam putih.
- **Sepia**: Efek ini mengubah warna pemandangan latar belakang menjadi merah.
- **Kuno**: Efek ini memberikan tampilan dan nuansa vintage ke gambar.
- **Warna memudar**: Efek ini memudarkan warna gambar.
- **Pirus**: Efek ini menerapkan efek warna turquoise yang lembut.
- **Semburat**: Efek ini menerapkan efek semburat warna.
- **Kartun**: Efek ini menerapkan efek lukisan kartun.
- **Murung**: Efek ini menerapkan efek lukisan kartun mono.
- **Kasar**: Efek ini menerapkan efek kasar.
- **Cat minyak**: Efek ini menerapkan efek lukisan pastel.
- **Matalkan**: Efek ini menghitamkan tepian bingkai dan mendistorsi objek untuk meniru efek visual lensa mata ikan.

Mengubah opsi pemotretan dengan cepat

Ketuk untuk mengubah opsi pemotretan dengan cepat. Pilihan yang tersedia berbeda-beda menurut modenya.

- : Mengonfigurasi pengaturan Kamera.
- : Mengaktifkan atau menonaktifkan lampu kilat.
- : Gunakan ini untuk mengatur jepretan dengan penundaan waktu.
- : Mengaktifkan atau menonaktifkan fitur saran foto. (hal. 120)
- : Mengakses informasi bantuan tentang menggunakan kamera.
- : Mengaktifkan atau menonaktifkan pengenalan suara untuk mengambil foto.
- : Mengaktifkan atau menonaktifkan opsi berbagi.

Mengurangi goyangan kamera

Gunakan fitur Optical Image Stabiliser (Penstabil Gambar Optik/OIS) untuk mengurangi atau menghilangkan keburaman akibat goyangan kamera.

Dalam mode Ahli, ketuk ⚙ → 📷 → **OIS (anti-goyang)**, dan pilih salah satu opsi.

Sebelum koreksi

Setelah koreksi

Menggunakan deteksi wajah

Memotret senyum

Kamera secara otomatis mendeteksi wajah tersenyum, dan melepas rana.

Dalam mode Ahli, ketuk ⚙ → 📷 → **Deteksi wajah** → **Bidik senyum**.

Arahkan kamera ke subjek manusia, dan tekan tombol Rana. Ketika kamera mendeteksi wajah tersenyum, perangkat secara otomatis mengambil foto.

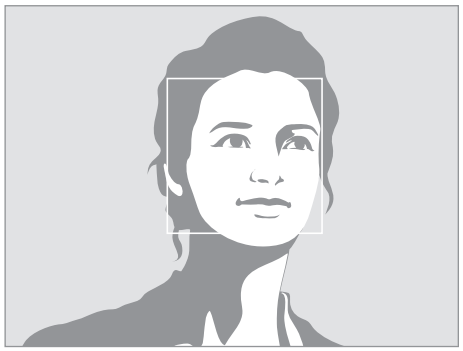

Wajah terdeteksi

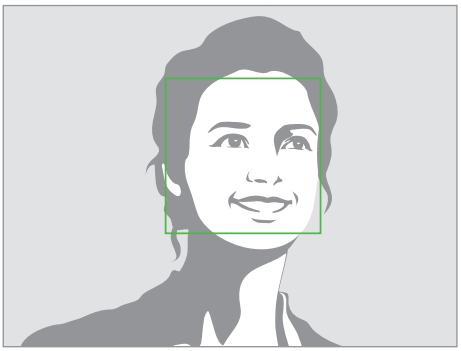

Senyum terdeteksi

Mendeteksi kedipan mata

Jika kamera mendeteksi mata tertutup, kamera secara otomatis akan mengambil foto lagi setelahnya.

Dalam mode Ahli, ketuk → → **Deteksi wajah** → **Blink detection**.

Arahkan kamera ke subjek manusia. Ketika kamera mendeteksi wajah manusia, frame putih muncul di sekeliling wajah. Jika mata tertutup tepat saat tombol Rana ditekan, kamera secara otomatis mengambil foto lagi setelahnya.

Tips mengambil foto lebih jelas

Memegang kamera dengan benar

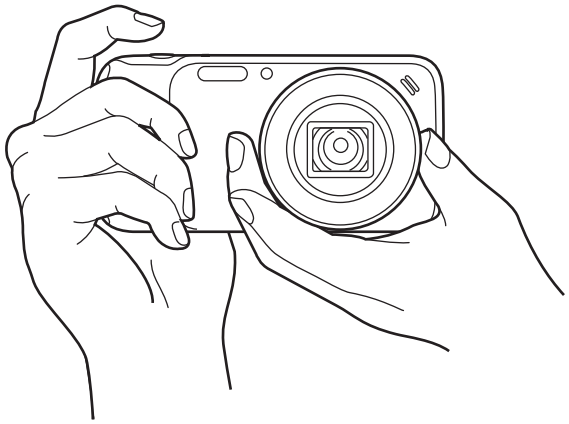

Pastikan layar, lensa, lampu kilat, atau mikrofon tidak terhalang.

Pastikan lensa tidak terpapar sinar matahari secara langsung. Hal ini dapat mengubah warna sensor gambar, atau menyebabkan kesalahan fungsi.

Setengah menekan tombol Rana

Tekan tombol Rana setengah saja untuk mengatur fokus. Kamera mengatur fokus, exposure, dan keseimbangan putih secara otomatis, dan warna frame fokus menjadi hijau. Warna frame fokus menjadi merah jika tidak fokus.

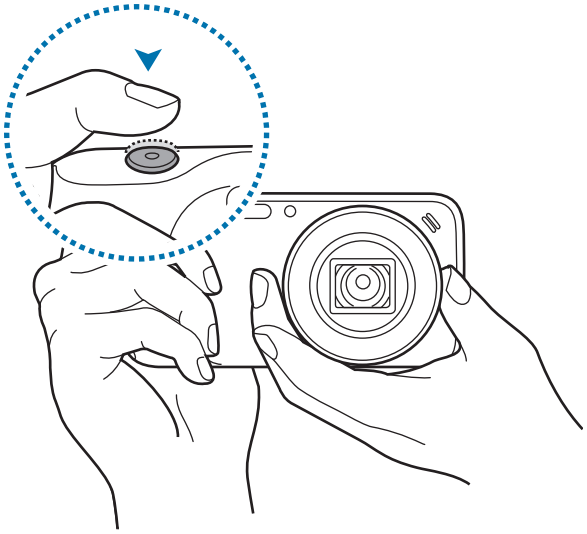

Mengurangi goyangan kamera

Atur opsi Penstabil Gambar Optik (OIS) untuk mengurangi goyangan kamera secara optikal. (hal. 77)

Menjaga agar subjek tetap berada dalam fokus

Berfokus pada subjek bisa menjadi sulit dalam keadaan berikut:

- Ketika kontras antara subjek dan latar belakang rendah. Contohnya, subjek memakai baju yang warnanya serupa dengan latar belakang.
- Cahaya di belakang subjek terlalu terang.
- Subjek berkilau dan memantulkan cahaya.
- Terdapat pola horizontal pada subjek, misalnya tirai.
- Posisi subjek tidak berada di tengah frame.

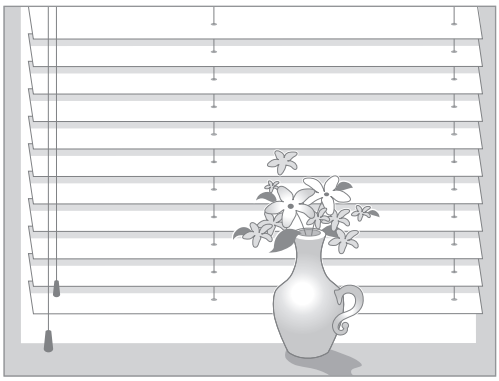

Menggunakan kunci fokus

Tekan setengah tombol Rana untuk berfokus. Apabila subjek telah terfokus, anda dapat mengubah komposisinya. Saat anda telah siap, tekan tombol Rana untuk mengambil foto.

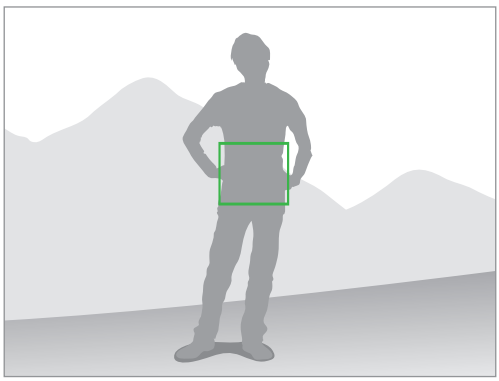

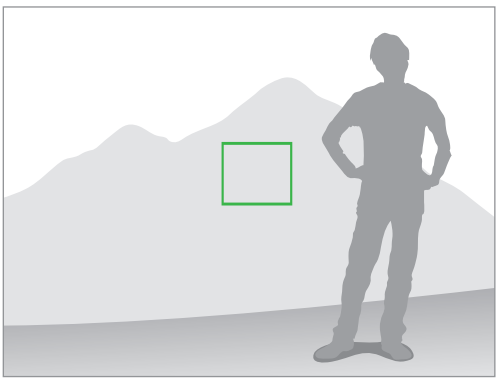

Apabila mengambil foto dalam kondisi pencahayaan minimal

- Nyalakan lampu kilat untuk mengambil foto dalam kondisi pencahayaan minimal. (hal. 102)
- Sesuaikan sensitivitas ISO. (hal. 98)

Apabila subjek bergerak dengan cepat

Gunakan pilihan pemotretan berkelanjutan untuk mengambil foto subjek bergerak. (hal. 86)

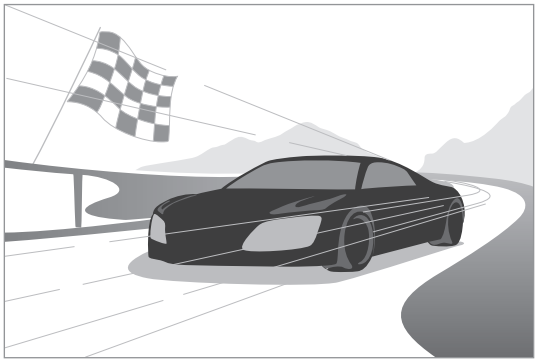

Untuk mengambil beberapa foto secara bersambung, gunakan kartu memori dengan kecepatan penulisan yang lebih tinggi (micro SDHC Class10 atau lebih tinggi).

Kamera: Mode pemotretan

Otomatis

Gunakan ini untuk mengambil foto dengan mode pemandangan yang dipilih secara otomatis oleh kamera. Dalam mode ini, kamera mengenali kondisi di sekitarnya dan secara otomatis mengatur berbagai faktor yang berkontribusi terhadap exposure, termasuk kecepatan rana, nilai bukaan, pengukuran, dan keseimbangan putih. Karena kamera mengontrol sebagian besar fungsi, beberapa opsi pemotretan bersifat terbatas. Mode ini berguna untuk memotret cepat dengan sedikit pengaturan.

Ketuk **MODE** → **Otomatis**.

Untuk menampilkan ikon mode latar di bagian atas kanan layar pratinjau saat anda menekan setengah tombol Rana, ketuk → → → **Tampilan deteksi** → **Aktif**.

- Kamera mungkin mendeteksi latar yang berbeda, bahkan dengan subjek yang sama, tergantung berbagai faktor eksternal, contohnya goyangan kamera, pencahayaan, dan jarak ke subjek.
- Jika kamera tidak mengenali mode latar yang tepat, kamera akan menggunakan pengaturan default untuk mode ini.
- Walaupun kamera mendeteksi wajah, kamera mungkin tidak memilih mode potret, tergantung pada posisi subjek atau pencahayaan.
- Pada mode ini, kamera menggunakan lebih banyak daya baterai karena perubahan pengaturan terus-menerus ketika memilih mode yang sesuai.

Ahli

Gunakan ini untuk mengambil foto dan video dengan pengaturan manual dari berbagai opsi pemotretan, termasuk kecepatan rana, nilai bukaan, nilai exposure, dan sensitivitas ISO.

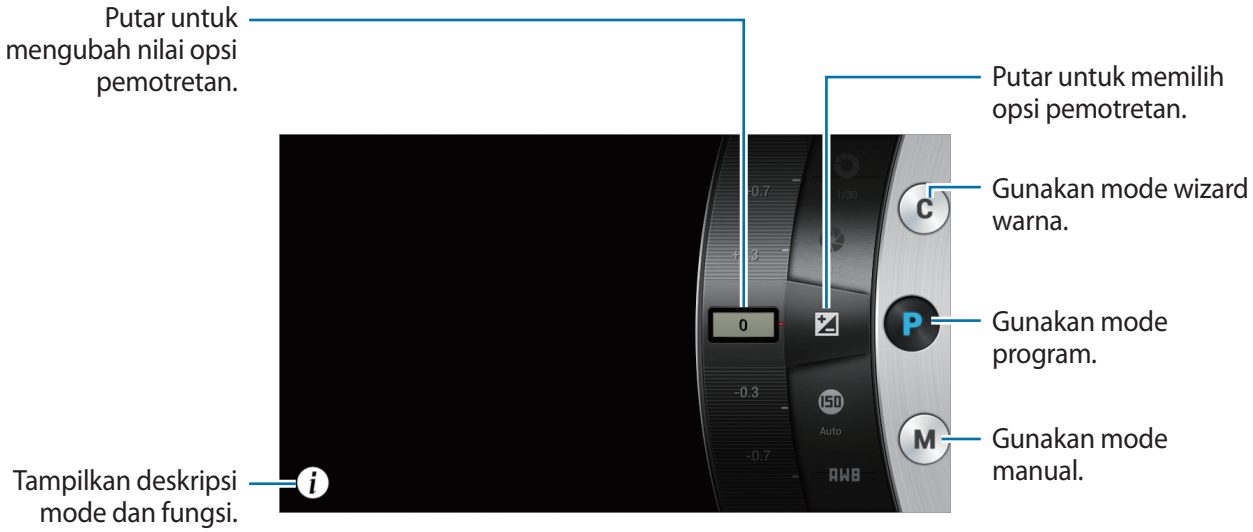

Mode program

Pada mode ini, kamera mengatur kecepatan rana dan nilai bukaan secara otomatis agar dapat menghasilkan nilai exposure yang optimal. Mode ini berguna saat anda ingin memotret dengan exposure terus-menerus, namun sekaligus dapat menyesuaikan pengaturan lainnya.

Ketuk **MODE** → **Ahli** → **P**, dan atur opsi pemotretan yang diinginkan.

Mode wizard warna

Mode ini memungkinkan anda mengatur warna dengan mengubah EV (kecerahan), saturasi warna, kontras, dan ketajaman secara manual. Dalam mode ini, anda dapat mengontrol warna foto.

Ketuk **MODE** → **Ahli** → **C**, dan atur opsi pemotretan yang diinginkan.

Mode manual

Mode ini memungkinkan anda menyesuaikan kecepatan rana dan nilai bukaan secara manual. Pada mode ini, anda dapat mengontrol exposure foto sepenuhnya. Mode ini berguna dalam lingkungan pemotretan yang terkontrol, misalnya di studio, atau ketika anda perlu menyesuaikan pengaturan kamera secara mendetail. Mode ini juga disarankan saat memotret dengan latar malam hari atau memotret kembang api.

Ketuk **MODE** → **Ahli** → **M**, dan atur opsi pemotretan yang diinginkan.

- Jika anda mengatur nilai ISO tinggi atau membuka rana dalam waktu yang lama, derau gambar dapat meningkat.
- Gunakan tripod dan pelepas rana untuk mencegah kamera berguncang.
- Semakin lama anda membuka rana, semakin lama waktu yang diperlukan untuk menyimpan foto. Jangan mematikan kamera saat kamera sedang menyimpan foto.
- Anda dapat memilih satu dari dua nilai bukaan yang berbeda. Nilai yang tersedia bermacam-macam, tergantung rasio zoom.

Cerdas

Gunakan ini untuk mengambil foto dengan pengaturan yang telah ditentukan sebelumnya untuk berbagai latar.

Saran mode cerdas

Gunakan ini untuk mengambil foto dengan salah satu mode smart yang disarankan oleh kamera secara otomatis.

Ketuk **MODE** → **Cerdas** → **Saran mode cerdas**.

Tekan setengah tombol Rana, pilih mode dari daftar yang disarankan, lalu tekan tombol Rana untuk mengambil foto. Jika anda tidak memilih mode dari daftar yang disarankan, kamera akan mengambil foto dalam mode Otomatis.

Untuk mengatur ulang mode yang dipilih, ketuk ⮌.

Fokus wajah

Gunakan ini untuk mengambil foto dengan wajah yang dicerahkan untuk mendapatkan gambar yang lebih lembut.

Ketuk **MODE** → **Cerdas** → **Fokus wajah**.

Tekan tombol Rana untuk mengambil foto. Ketuk wajah, dan atur efeknya. Untuk beralih antara foto asli dan foto yang disesuaikan, ketuk **Seblm & sesudah** Ketuk **Simpan** untuk menyimpan foto.

Foto terbaik

Gunakan ini untuk mengambil beberapa foto dalam waktu singkat, lalu pilih yang terbaik dari foto-foto itu.

Ketuk **MODE** → **Cerdas** → **Foto terbaik**.

Tekan tombol Rana untuk mengambil beberapa foto. Ketuk dan tahan thumbnail foto yang akan disimpan, lalu ketuk **Simpan**.

Bidikan kontinu

Gunakan ini untuk mengambil serangkaian foto subjek bergerak.

Ketuk **MODE** → **Cerdas** → **Bidikan kontinu**.

Sambil memegang kamera dengan stabil, tekan dan tahan tombol Rana untuk mengambil beberapa foto secara bersambung.

Untuk mengambil beberapa foto secara bersambung, gunakan kartu memori dengan kecepatan penulisan yang lebih tinggi (micro SDHC Class10 atau lebih tinggi).

Wajah terbaik

Gunakan ini untuk mengambil beberapa foto grup sekaligus dan menggabungkannya untuk membuat gambar yang sebaik mungkin.

Ketuk **MODE** → **Cerdas** → **Wajah terbaik**.

Tekan tombol Rana untuk mengambil beberapa foto. Untuk mendapatkan foto terbaik, pegang kamera dengan stabil dan jangan bergerak saat mengambil foto. Ketuk frame kuning di masing-masaing wajah, lalu pilih satu per satu wajah terbaik bagi subjek tersebut. Setelah memilih wajah untuk tiap individu, ketuk **Simpan** untuk menggabungkan gambar-gambar itu ke dalam satu foto, lalu simpan.

Foto anak

Gunakan ini untuk memainkan suara lucu agar menarik perhatian anak saat anda memotret.

Ketuk **MODE** → **Cerdas** → **Foto anak**.

Tekan tombol Rana. Kamera mengeluarkan suara yang menarik perhatian dan mengambil beberapa foto saat kamera mendeteksi wajah.

Untuk mengubah suara yang menarik perhatian, ketuk → → → **Suara pengalihan**.

Lanscape

Gunakan ini untuk mengambil foto langit biru dan lanskap dengan warna-warna cerah.

Ketuk **MODE** → **Cerdas** → **Landscape**.

Fajar

Gunakan ini untuk mengambil foto langit fajar dalam warna-warna lembut.

Ketuk **MODE** → **Cerdas** → **Fajar**.

Salju

Gunakan ini untuk mengambil foto pemandangan salju yang lebih terang.

Ketuk **MODE** → **Cerdas** → **Salju**.

Makro

Gunakan ini untuk mengambil foto dengan subjek sangat dekat.

Ketuk **MODE** → **Cerdas** → **Makro**.

Pegang kamera dengan stabil untuk menghindari foto buram.

Makanan

Gunakan ini untuk mengambil foto makanan dalam nuansa warna yang lebih beragam.

Ketuk **MODE** → **Cerdas** → **Makanan**.

Pesta/Dlm Ruangan

Gunakan ini untuk mengambil foto dalam ruang yang tajam.

Ketuk **MODE** → **Cerdas** → **Pesta/Dlm Ruang**.

Gerakan cepat

Gunakan ini untuk mengambil foto subjek yang bergerak dengan kecepatan tinggi.

Ketuk **MODE** → **Cerdas** → **Gerakan cepat**.

Disarankan untuk digunakan di bawah cahaya matahari yang terik.

Kaya warna

Gunakan ini untuk mengambil foto tanpa kehilangan detail di area yang cerah dan gelap. Kamera mengambil beberapa foto secara otomatis dengan berbagai nilai exposure, lalu menggabungkannya dalam satu foto. Foto yang diambil dengan nilai exposure asli juga disimpan.

Ketuk **MODE** → **Cerdas** → **Kaya warna**.

Sambil memegang kamera dengan stabil, tekan tombol Rana untuk mengambil beberapa foto.

Tanpa efek

Dengan efek

- Fitur ini dapat terpengaruh oleh goyangan kamera, pencahayaan, gerakan subjek, dan lingkungan pemotretan.
- Lampu kilat dinonaktifkan dalam fitur ini.
- Saat mengambil foto subjek bergerak, efek pascagambar dapat muncul.
- Disarankan menggunakan tripod.

Panorama

Gunakan ini untuk mengambil foto panorama lebar.

Ketuk **MODE** → **Cerdas** → **Panorama**.

Tekan tombol Rana untuk mengambil foto, lalu gerakkan kamera ke satu arah. Ketika frame biru sejajar dengan layar pratinjau, kamera akan menjepret lagi secara otomatis dalam urutan panorama. Untuk berhenti memotret, tekan lagi tombol Rana. Foto digabungkan secara otomatis ke dalam satu gambar panorama.

- Hindari yang berikut ini untuk mendapatkan hasil terbaik:
  - Menggerakkan kamera terlalu cepat atau lambat.
  - Menggerakkan kamera terlalu sedikit untuk mengambil foto berikutnya.
  - Menggerakkan kamera dengan kecepatan tak teratur.
  - Menggoyangkan kamera.
  - Mengubah arah kamera saat sedang mengambil foto.
  - Mengambil foto dalam kondisi pencahayaan minimal.
  - Mengambil foto subjek yang bergerak.
  - Mengambil foto di tempat dengan kecerahan atau warna cahaya berubah-ubah.
  - Mengambil foto subjek di depan latar belakang yang tidak bisa dikenali, misalnya langit kosong atau dinding polos.
- Pemotretan berhenti apabila terjadi kondisi berikut:
  - Mengubah jarak dari subjek saat sedang memotret.
  - Menggerakkan kamera terlalu cepat.
  - Tidak menggerakkan kamera.
- Kamera dapat berhenti mengambil foto karena komposisi atau gerakan di dalam latar.
- Kamera mungkin tidak mengambil seluruh latar terakhir jika anda berhenti menggerakkan kamera di posisi tepat di mana anda ingin latar berakhir. Untuk mengambil seluruh latar, gerakkan kamera sedikit melebihi posisi yang anda inginkan sebagai titik akhir latar.

Air terjun

Gunakan ini untuk mengambil foto air terjun.

Ketuk **MODE** → **Cerdas** → **Air terjun**.

Gambar dapat tampak buram karena kecepatan rana rendah saat kamera mengambil foto. Pastikan Anda menggunakan tripod.

Foto animasi

Gunakan ini untuk membuat foto yang di dalamnya terdapat objek terpilih bergerak dengan menghentikan atau membuat animasi objek bergerak secara otomatis terdeteksi oleh kamera.

Ketuk **MODE** → **Cerdas** → **Foto animasi**.

Tekan tombol Rana untuk mengambil foto. Ketuk **Animasikan** atau **Diam**, lalu usap layar untuk menggerakkan atau menghentikan objek bergerak yang terdeteksi. Ketuk **Pangkas** untuk mengatur rentang yang akan dipangkas, atau **Arah** untuk mengubah arah animasi. Lalu, ketuk **Simpan** untuk menyimpan foto.

Drama

Gunakan ini untuk mengambil serangkaian foto dan menggabungkannya guna menciptakan gambar yang menampilkan jejak gerakan.

Ketuk **MODE** → **Cerdas** → **Drama**.

Sambil memegang kamera dengan stabil, tekan tombol Rana untuk mengambil beberapa foto secara bersambung. Ketuk **Simpan** untuk menyimpan file.

Untuk mendapatkan bidikan terbaik, ikuti kiat berikut ini. Kamera mungkin tidak mengambil foto dengan baik dalam kondisi pemotretan lainnya.

- Pegang kamera dengan stabil dan jangan bergerak saat mengambil foto.
- Ambil foto sebuah subjek yang bergerak ke satu arah.
- Ambil foto dengan latar belakang yang bebas dari objek bergerak.
- Hindari mengambil foto subjek dan latar belakang dengan warna yang sama.
- Hindari mengambil foto subjek yang terlalu dekat, terlalu jauh, atau terlalu panjang untuk disesuaikan dengan ukuran layar, misalnya bus atau kereta.

Penghapus

Gunakan ini untuk menghilangkan objek yang bergerak di latar belakang.

Ketuk **MODE** → **Cerdas** → **Penghapus**.

Tekan tombol Rana untuk mengambil serangkaian foto. Kamera menghapus jejak gerakan dari objek yang bergerak. Untuk memulihkan foto aslinya, ketuk **Tmplkn objek brgerak**, ketuk area yang disorot, lalu ketuk **Simpan**.

- Pegang kamera dengan stabil dan jangan bergerak saat mengambil foto.
- Saat mengambil foto objek dan latar belakang dengan warna yang mirip, kamera mungkin tidak mengenali semua pergerakan.
- Saat mengambil foto subjek yang sangat sedikit atau banyak bergerak, kamera mungkin tidak dapat mengenali semua gerakan.
- Jika ada beberapa subjek yang bergerak di latar belakang, kamera mungkin tidak mengenali semua gerakan.

Suara&foto

Gunakan ini untuk mengambil foto dengan suara.

Ketuk **MODE** → **Cerdas** → **Suara&foto**.

Kamera merekam audio sepanjang beberapa detik setelah mengambil foto.

Untuk mengatur kamera agar merekam suara sebelum atau setelah mengambil foto, ketuk → → → → **Sound**.

Saat mengambil foto dengan mode ini, suara direkam dengan mikrofon internal.

Silhouette

Gunakan ini untuk mengambil foto objek gelap dengan latar belakang terang.

Ketuk **MODE** → **Cerdas** → **Silhouette**.

Untuk memaksimalkan efek siluet, ambil foto di tempat yang terang.

Senja

Gunakan ini untuk mengambil foto matahari terbenam.

Ketuk **MODE** → **Cerdas** → **Senja**.

Malam

Gunakan ini untuk mengambil foto dengan kondisi pencahayaan minimal, tanpa menggunakan lampu kilat.

Ketuk **MODE** → **Cerdas** → **Malam**.

Sambil memegang kamera dengan stabil, tekan tombol Rana untuk mengambil beberapa foto. Foto-foto akan digabungkan secara otomatis ke dalam satu foto.

Gambar dapat tampak buram karena kecepatan rana rendah saat kamera mengambil foto. Pastikan Anda menggunakan tripod.

Kembang Api

Gunakan ini untuk mengambil foto kembang api.

Ketuk **MODE** → **Cerdas** → **Kembang Api**.

Gambar dapat tampak buram karena kecepatan rana rendah saat kamera mengambil foto. Pastikan Anda menggunakan tripod.

Jejak cahaya

Gunakan ini untuk mengambil foto cahaya yang meninggalkan jejak dalam kondisi pencahayaan minimal.

Ketuk **MODE** → **Cerdas** → **Jejak cahaya**.

Gambar dapat tampak buram karena kecepatan rana rendah saat kamera mengambil foto. Pastikan Anda menggunakan tripod.

Mode saya

Gunakan ini untuk mendaftar mode pemotretan favorit anda dan memilihnya dengan mudah. Anda bisa mendaftarkan hingga 5 mode.

Ketuk **MODE** → **Mode saya** → **Edit**, lalu pilih mode pemotretan favorit anda. Setelah selesai memilih, ketuk **Selesai** untuk menyimpannya.

Kamera: Opsi dan pengaturan pemotretan

Kustomisasi pilihan pemotretan

Kamera anda menyediakan berbagai opsi pemotretan. Dengan opsi-opsi tersebut, anda bisa mengambil lebih banyak foto dan video kustom.

Ketuk ⚙ untuk mengakses opsi pemotretan. Tergantung mode yang dipilih, anda dapat mengetuk › → ⚙.

Pilih salah satu opsi, lalu simpan.

- Opsi yang tersedia mungkin berbeda, tergantung mode pemotretannya, lensa yang digunakan, dan kondisi pemotretan.
- Tergantung pada opsi yang dipilih, beberapa pengaturan mungkin tidak tersedia.

EV (kecerahan)

Kamera mengatur exposure secara otomatis dengan mengukur level cahaya dari komposisi foto dan posisi subjek. Jika exposure yang ditentukan kamera lebih tinggi atau lebih rendah dari yang diharapkan, anda bisa menyesuaikan nilai exposure secara manual.

Ketuk **MODE** → **Ahli** → **P** / **C**. Putar tombol pilihan pemotretan ke **EV (kecerahan)**, dan sesuaikan nilai exposure.

Lebih gelap (-) Netral (0) Lebih terang (+)

- Saat mengambil foto, jika nilai exposure yang sesuai tidak dapat ditetapkan, gunakan pilihan **AE BKT** untuk mengambil beberapa foto dengan nilai exposure berbeda.
- Mengambil foto dengan nilai exposure tinggi dapat menghasilkan foto kabur karena kecepatan rana yang lebih rendah.

ISO (sensitivitas)

Nilai sensitivitas ISO mewakili sensitivitas kamera terhadap cahaya.

Semakin tinggi sensitivitas ISO, kamera semakin sensitif terhadap cahaya. Akibatnya, dengan memilih sensitivitas ISO tinggi, anda bisa mengambil foto di tempat redup atau gelap dengan kecepatan rana lebih tinggi. Namun demikian, ini dapat meningkatkan derau elektronik dan menghasilkan foto yang berbintik.

Ketuk **MODE** → **Ahli** → **P** / **M**. Putar tombol opsi pemotretan ke **ISO (sensitivitas)**, dan pilih salah satu sensitivitas ISO.

Contoh

ISO 100

ISO 400

ISO 800

ISO 3200

Tingkatkan nilai ISO di tempat yang terdapat larangan penggunaan lampu kilat. Anda dapat mengambil foto yang jelas dengan mengatur nilai ISO tinggi tanpa menyediakan pencahayaan yang lebih banyak.

WB (sumber cahaya)

Keseimbangan putih (WB) mewakili sumber cahaya yang memengaruhi warna foto.

Warna foto tergantung pada jenis dan kualitas sumber cahaya. Jika anda ingin agar warna foto tampak realistis, pilih kondisi pencahayaan yang sesuai untuk mengkalibrasi keseimbangan putih, atau atur temperatur warna secara manual. Anda juga bisa mengatur warna untuk sumber cahaya yang telah diatur sebelumnya, sehingga warna foto cocok dengan latar sesungguhnya dalam kondisi pencahayaan beragam.

Dalam mode ahli, ketuk → → **WB (sumber cahaya)**, lalu pilih salah satu pilihan.

- **Otomatis**: Gunakan pengaturan otomatis tergantung kondisi pencahayaan.
- **Siang hari**: Gunakan ini untuk hari yang cerah. Opsi ini menghasilkan foto yang paling mirip dengan warna alami latar tersebut.
- **Mendung**: Gunakan ini untuk hari yang mendung atau berada di bawah bayangan. Foto yang diambil saat mendung cenderung lebih kebiru-biruan daripada foto yang diambil saat cerah. Opsi ini menyeimbangkan efek tersebut.
- **Fluorescent_H**: Gunakan ini di bawah neon siang atau lampu neon 3 arah.
- **Fluorescent_L**: Gunakan ini di bawah lampu neon putih.
- **Tungsten**: Gunakan ini di bawah bohlam pijar atau lampu halogen. Bohlam tungsten pijar cenderung memiliki rona kemerahan. Opsi ini menyeimbangkan efek tersebut.
- **Sesuaikan**: Gunakan ini untuk mengatur keseimbangan putih kustom. Arahkan lensa ke sebidang permukaan putih, lalu tekan tombol Rana.
- **K**: Gunakan ini untuk menyesuaikan suhu warna sumber cahaya secara manual. Suhu warna adalah ukuran dalam derajat Kelvin yang menunjukkan jenis sumber cahaya tertentu. Ketika suhu warna meningkat, distribusi warna menjadi lebih dingin. Selain itu, ketika suhu warna menurun, distribusi warna menjadi lebih hangat. Seret penggeser atau ketuk + atau − untuk mengatur suhu warna.

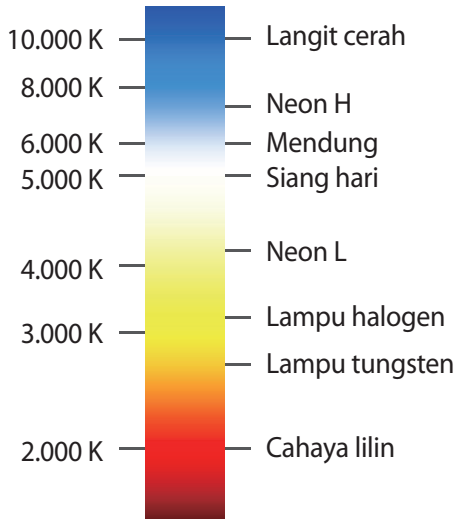

Contoh

WB otomatis

Siang hari

Mendung

Lampu tungsten

Pengukuran

Mode pengukuran merujuk pada metode yang digunakan kamera untuk mengukur jumlah cahaya. Kamera mengukur jumlah cahaya di suatu latar, dan di kebanyakan modenya, menggunakan pengukuran tersebut untuk mengatur berbagai pengaturan. Contohnya, jika subjek tampak lebih gelap dari warna sebenarnya, kamera mengambil foto yang kelebihan exposure. Jika subjek tampak lebih terang dari warna sebenarnya, kamera mengambil foto yang kekurangan exposure.

Dalam mode ahli, ketuk → → **Pengukuran**, lalu pilih salah satu opsi.

- **Matriks**: Kamera menghitung jumlah cahaya di sejumlah area. Saat cahaya cukup atau kurang, kamera mengatur exposure dengan menghitung rata-rata kecerahan latar secara keseluruhan. Mode ini cocok untuk foto umum.

- **Bintik**: Kamera menghitung jumlah cahaya di tengah. Saat anda mengambil foto dalam kondisi terdapat cahaya latar yang kuat di belakang subjek, kamera mengatur exposure untuk memotret subjek dengan benar.
- **Terpusat**: Kamera menghitung area yang lebih luas daripada yang dihitung kamera dalam mode spot. Ini menambahkan jumlah cahaya di bagian tengah potret (60–80 %) dan jumlah cahaya di bagian lainnya (20–40 %).

Mode Mengemudi

Gunakan opsi ini untuk mengatur metode pemotretan. Potret bersambung disarankan untuk memotret gerakan cepat dari objek yang bergerak cepat, misalnya mobil balap.

Dalam mode ahli, ketuk → → **Mode Mengemudi**, dan pilih salah satu opsi.

- **Berkelanjutan normal**: Gunakan ini untuk mengambil satu foto.
- **Berkelanjutan tinggi**: Gunakan ini untuk mengambil serangkaian foto subjek bergerak.
- **AE BKT**: Gunakan opsi braket exposure otomatis untuk mengambil tiga foto berturut-turut dengan nilai exposure berbeda (satu setingkat lebih terang, satu asli, dan satu setingkat lebih gelap). Gunakan tripod untuk mencegah foto buram.

- Menyimpan foto mungkin memerlukan waktu lebih lama, tergantung pada kapasitas kartu memori dan kinerja saat mengambil foto bersambung.
- Menggunakan tripod disarankan saat mengambil foto bersambung.

Lampu kilat

Untuk mengambil foto subjek yang tampak realistis, jumlah cahaya harus stabil. Apabila sumber cahaya berbeda-beda, anda bisa menggunakan lampu kilat dan menyediakan jumlah cahaya yang stabil.

Ketuk ⚙ (atau › → ⚙) → 📷 → **Lampu kilat**, dan pilih salah satu opsi.

- **Tdk aktif**: Gunakan ini untuk menonaktifkan lampu kilat.
- **Otomatis**: Gunakan ini untuk menggunakan lampu kilat secara otomatis. Lampu kilat akan menyala apabila subjek atau latar belakang gelap.
- **Mata merah**: Gunakan ini untuk mencegah munculnya sinar merah pada mata subjek.
- **Selalu kilat**: Gunakan ini untuk selalu menggunakan lampu kilat.
- **Sinkr lambat**: Gunakan ini untuk mempertahankan detail latar belakang.
- **Hapus Red eye**: Gunakan ini untuk mengoreksi sinar merah pada mata subjek.

- Terdapat interval antara dua kilatan lampu. Jangan bergerak hingga lampu kilat menyala kedua kalinya.
- Jika cahaya lampu kilat terpantul, atau jika cukup banyak debu di udara, bintik-bintik kecil mungkin akan muncul di foto.

Mode fokus

Gunakan opsi ini untuk memilih mode fokus yang sesuai dengan subjek.

Dalam mode ahli, ketuk ⚙ → 📷 → **Mode fokus**, dan pilih salah satu opsi.

- **Fokus otomatis**: Gunakan ini untuk memotret subjek diam. Saat anda menekan setengah tombol Rana, fokus menetap di area fokus. Area tersebut menjadi hijau jika telah terfokus.
- **Makro**: Gunakan ini untuk memotret objek yang sangat dekat.

Area Fokus

Gunakan opsi ini untuk mengubah posisi area fokus.

Umumnya, kamera akan memfokus pada subjek terdekat. Namun jika ada banyak subjek, fokus dapat menetap pada subjek yang tidak diinginkan. Untuk mencegah fokus ke subjek yang tidak diinginkan, ubah area fokus sehingga subjek yang diinginkan berada dalam fokus. Anda bisa mendapatkan foto yang lebih jelas dan tajam dengan memilih area fokus yang tepat.

Dalam mode ahli, ketuk → → **Area Fokus**, dan pilih salah satu opsi.

- **AF pusat**: Gunakan ini untuk memfokuskan ke tengah frame.
- **Multi AF**: Gunakan ini untuk memfokuskan ke beberapa area. Foto dibagi ke dalam dua area atau lebih, dan kamera mendapatkan titik fokus tiap area lalu menampilkan kotak hijau di tempat fokus diatur dengan benar. Hal ini disarankan untuk foto pemandangan.

Deteksi wajah

Gunakan opsi ini untuk memilih mode deteksi wajah.

Dalam mode ahli, ketuk → → **Deteksi wajah**, dan pilih salah satu opsi.

- **Normal**: Gunakan ini untuk mengukur exposure pada wajah manusia.
- **Bidik senyum**: Gunakan ini untuk mengenali dan membantu memotret wajah orang yang sedang tersenyum. (hal. 77)
- **Bidik detection**: Gunakan ini untuk mendeteksi mata tertutup dan secara otomatis mengambil foto tambahan. (hal. 78)

- Saat ada wajah yang terdeteksi, kamera melacak wajah tersebut secara otomatis.
- Fitur ini mungkin tidak efektif dalam kondisi berikut:
  - Subjek terlalu jauh dari kamera.
  - Pencahayaan terlalu terang atau gelap.
  - Subjek tidak menghadap kamera.
  - Subjek mengenakan kacamata atau topeng.
  - Ekspresi wajah subjek berubah secara drastis.
  - Ada cahaya di belakang subjek, atau kondisi pencahayaan tidak stabil.

Ukuran foto

Ketika resolusi ditingkatkan, foto anda akan menyertakan lebih banyak piksel, sehingga foto dapat dicetak di kertas yang lebih besar atau ditampilkan di layar yang lebih besar. Ketika anda menggunakan resolusi tinggi, ukuran file juga akan meningkat. Pilih resolusi rendah untuk foto yang akan ditampilkan di frame gambar digital atau diupload ke web.

Ketuk (atau →) → → **Ukuran foto**, dan pilih salah satu opsi.

Kualitas

Gunakan opsi ini untuk memilih kualitas foto lebih tinggi untuk foto yang lebih bagus. Memilih kualitas foto tinggi juga meningkatkan ukuran file.

Dalam mode ahli, ketuk → → **Kualitas**, dan pilih salah satu opsi.

Kontras otomatis

Gunakan pilihan ini untuk memperbaiki kontras secara otomatis pada foto dengan subjek bercahaya latar atau kontras yang tinggi antara subjek dengan latar belakangnya.

Dalam mode ahli, ketuk → → **Kontras otomatis**, dan pilih salah satu pilihan.

Sesuaikan gambar

Gunakan opsi ini untuk mengatur warna, saturasi, ketajaman, atau kontras foto anda.

Dalam mode ahli, ketuk → → **Sesuaikan gambar**, dan seret penggeser atau ketuk atau untuk masing-masing nilai.

Timer

Gunakan pilihan ini untuk menjepret dengan penundaan waktu.

Ketuk (atau →) → → **Timer**, dan pilih salah satu opsi.

Tekan tombol Rana untuk memulai timer. Kamera mengambil foto setelah durasi waktu yang ditentukan. Tekan tombol Rana untuk membatalkan timer.

OIS (anti-goyang)

Gunakan pilihan Optical Image Stabiliser (Penstabil Gambar Optik/OIS) untuk mengurangi atau menghilangkan keburaman akibat goyangan kamera.

Dalam mode Ahli, ketuk → → **OIS (anti-goyang)**, dan pilih salah satu opsi.

- **Tdk aktif**: Gunakan untuk menonaktifkan opsi ini.
- **Aktif**: Gunakan ini untuk terus-menerus menerapkan fitur OIS.

- Fitur ini mungkin tidak berfungsi dengan baik dalam kondisi berikut:
  - Ketika anda menggerakkan kamera untuk mengikuti subjek yang bergerak.
  - Ketika kamera bergoyang terlalu kencang.
  - Ketika kecepatan rana rendah (misalnya, ketika mengambil foto dengan kondisi pencahayaan minimal).
  - Ketika daya baterai rendah.
  - Ketika anda mengambil foto jarak dekat.
- Menggunakan fitur ini dengan tripod dapat membuat foto buram karena getaran dari sensor OIS. Nonaktifkan fitur ini apabila menggunakan tripod.
- Tampilan mungkin akan buram jika kamera terbentur atau jatuh. Jika hal ini terjadi, hidupkan ulang perangkat.

Opsi perekaman video

Ketuk (atau →) → , dan konfigurasikan pengaturan perekaman video.

- **Ukuran film**: Memilih resolusi video. Gunakan resolusi tinggi untuk kualitas lebih baik. Video dengan resolusi tinggi menggunakan lebih banyak memori.
- **Gerakan multi**: Mengatur kecepatan pemutaran video.

Jika anda memilih opsi selain **x1**, suara tidak akan direkam.

- **Suara**: Gunakan ini untuk mengurangi suara zoom saat merekam video.
- **Windcut**: Menghapus derau sekitar yang meliputi derau angin.

Opsi berbagi

Berbagi foto setelah diambil dengan mengatur opsi berbagi. Ketuk (atau →) → , dan pilih salah satu opsi.

- **Bagi bidikan**: Mengirim foto langsung ke perangkat lain melalui Wi-Fi Direct.
- **Berbagi foto teman**: Mengatur kamera agar mengenali wajah seseorang yang telah anda tag dalam foto dan mengirimnya ke orang tersebut.
- **Berbagi foto ChatON**: Mengirim foto langsung ke perangkat lain melalui ChatON.
- **Penemu tmpiln jrk jauh**: Mengatur perangkat untuk mengontrol kamera dari jauh.

Pengaturan kamera

Ketuk (atau →) → , dan konfigurasikan pengaturan Kamera.

- **Volume fungsi kamera**: Mengatur suara fokus otomatis.
- **Bip**: Mengaktifkan atau menonaktifkan suara bip.
- **Penggambaran**: Menampilkan deskripsi mode.
- **Garis petunjuk**: Menampilkan panduan untuk membantu anda membuat komposisi latar.

- **Layar otom. mati**: Mengatur jangka waktu menunggu sebelum perangkat mematikan cahaya layar tampilan.
- **Tinjauan**: Menampilkan sekilas foto atau video yang diambil.
- **Tanggal/waktu ambil**: Gunakan ini untuk mencetak tanggal dan/atau waktu pada foto saat mengambilnya.
- **Sesuaikn otomts tmpiln**: Mengatur kamera untuk menyesuaikan kecerahan tampilan secara otomatis.
- **Tag GPS**: Menyertakan tag lokasi GPS ke foto. Aktifkan fitur ini saat mengambil foto untuk membuat album dalam **Album Kisah**.

- Untuk memperkuat sinyal GPS, hindari pemotretan di lokasi tempat sinyal dapat terhalang, seperti di antara gedung atau area dataran rendah, atau pada saat cuaca buruk.
- Lokasi anda mungkin muncul di foto saat anda menguploadnya ke Internet. Untuk mencegah hal ini, nonaktifkan pengaturan tag GPS.

- **Kontrol suara**: Mengaktifkan atau menonaktifkan pengenalan suara untuk mengambil foto atau video.
- **Nama file kontekstual**: Mengatur kamera untuk menambahkan tag kontekstual, seperti informasi lokasi, ke nama file.

Untuk menggunakan fitur ini, anda harus mengaktifkan pengaturan tag GPS.

- **Lampu AF**: Gunakan ini untuk mengaktifkan lampu panduan AF dalam kondisi pencahayaan minimal.
- **Mulai mode**: Memilih mode kamera default yang diluncurkan saat perangkat dinyalakan.
- **Penyimpanan**: Memilih lokasi memori untuk penyimpanan.
- **Reset**: Menagtur ulang pengaturan kamera.

Media

Galeri

Gunakan aplikasi ini untuk melihat gambar dan video.

Ketuk **Galeri** pada layar aplikasi.

- Beberapa format file tidak didukung tergantung perangkat lunak yang diinstal di perangkat.
- Beberapa file mungkin tidak bisa diputar dengan baik tergantung metode pengkodean yang digunakan.

Melihat gambar

Meluncurkan **Galeri** akan menampilkan folder yang tersedia. Ketika aplikasi lain, misalnya **Email**, menyimpan gambar, folder **Download** dibuat secara otomatis untuk menampung gambar itu. Juga, menangkap screenshot akan membuat folder **Screenshots** secara otomatis. Pilih folder untuk membukanya.

Di dalam folder, gambar ditampilkan menurut tanggal pembuatan. Pilih gambar untuk melihatnya dalam layar penuh.

Bergulirlah ke kiri atau kanan untuk melihat gambar berikutnya atau sebelumnya.

Memperbesar dan memperkecil

Gunakan salah satu metode berikut untuk memperbesar gambar:

- Ketuk di mana saja dua kali untuk memperbesar.
- Rentangkan dua jari di sembarang tempat untuk memperbesar. Cubit untuk memperkecil, atau ketuk dua kali untuk kembali.

Melihat gambar menggunakan fitur gerakan

Gunakan fitur gerakan untuk menjalankan fungsi dengan gerakan tertentu.

Pada layar aplikasi, ketuk **Pengaturan** → **Perangkat saya** → **Gerakan dan gestur** → **Gerakan**, seret pengalih **Gerakan** ke kanan, lalu aktifkan pengalih untuk setiap fitur.

Untuk berhenti menggunakan fitur gerakan, nonaktifkan pengalih untuk fitur tersebut.

Memutar video

File video menunjukkan ikon pada pratinjau. Pilih video untuk menontonnya dan ketuk .

Mengedit gambar

Ketika melihat gambar, ketuk dan gunakan fungsi berikut:

- **Favorit**: Menambahkan gambar ke favorit.
- **Tayangan slide**: Memulai tayangan slide dengan gambar-gambar di dalam folder saat ini.
- **Bingkai foto**: Gunakan ini untuk menambahkan frame dan catatan ke gambar. Gambar yang diedit disimpan dalam folder **Photo frame**.
- **Catatan note**: Gunakan ini untuk menuliskan catatan di bagian belakang gambar. Ketuk untuk mengedit catatan.
- **Simpan ke papan klip**: Menyalin ke papan klip.
- **Cetak**: Mencetak gambar lewat koneksi USB atau Wi-Fi. Perangkat hanya kompatibel dengan beberapa printer Samsung.
- **Ganti nama**: Mengubah nama file.
- **Berbagi foto teman**: Mengirim gambar ke seseorang yang wajahnya ditag di dalam gambar.
- **Putar kiri**: Memutar berlawanan arah jarum jam.
- **Putar kanan**: Memutar searah jarum jam.
- **Kerat**: Mengubah ukuran frame biru untuk memotong dan menyimpan gambar di dalamnya.
- **Pindai perangkat terdekat**: Mencari perangkat dengan berbagi media yang diaktifkan.
- **Atur sebagai**: Mengatur gambar sebagai wallpaper atau gambar kontak.
- **Rincian**: Melihat rincian gambar.
- **Pengaturan**: Mengubah pengaturan Galeri.

Memodifikasi gambar

Ketika melihat gambar, ketuk dan gunakan fungsi berikut:

- **Putar**: Memutar gambar.
- **Kerat**: Memotong gambar.
- **Warna**: Menyesuaikan saturasi atau kecerahan gambar.
- **Efek**: Menerapkan efek ke gambar.
- **Potret**: Mengoreksi mata merah, menyesuaikan dan memperhalus wajah, atau membuat latar belakang buram.
- **Stiker**: Membubuhkan stiker.
- **Gambar**: Menggambar di atas gambar.
- **Bingkai**: Memasang bingkai pada gambar.

Gambar favorit

Saat melihat gambar, ketuk → **Favorit** untuk menambahkan gambar tersebut ke daftar favorit.

Menghapus gambar

Gunakan salah satu metode berikut:

- Di dalam folder, ketuk → **Pilih item**, pilih gambar dengan mencentang, lalu mengetuk .
- Ketika melihat gambar, ketuk .

Berbagi gambar

Gunakan salah satu metode berikut:

- Di dalam folder, ketuk → **Pilih item**, pilih gambar dengan mencentang, lalu mengetuk untuk mengirimnya ke orang lain.
- Ketika melihat gambar, ketuk untuk mengirimnya ke orang lain atau berbagi melalui layanan jaringan sosial.

Mengatur sebagai wallpaper

Ketika melihat gambar, ketuk → **Atur sebagai** untuk mengatur gambar sebagai wallpaper atau menetapkannya ke kontak.

Memberi tag wajah

Ketuk → **Pengaturan**, lalu centang **Tag wajah**. Frame kuning akan muncul di sekeliling wajah yang dikenali pada sebuah gambar. Ketuk wajah, ketuk **Tambahkan nama**, lalu pilih atau tambahkan kontak.

Ketika tag wajah muncul pada gambar, ketuk tag wajah itu dan gunakan pilihan yang tersedia, contohnya melakukan panggilan atau mengirim pesan.

Pengenalan wajah bisa jadi gagal tergantung pada sudut wajah, ukuran wajah, warna kulit, ekspresi wajah, kondisi pencahayaan, atau aksesori yang dikenakan subjek.

Paper Artist

Gunakan aplikasi ini untuk membuat gambar tampak seperti ilustrasi dengan berbagai efek atau bingkai yang seru.

Ketuk **Paper Artist** pada layar aplikasi.

Gunakan alat bantu artistik untuk mengedit gambar. Gambar yang diedit disimpan di **Galeri** → folder **Paper Pictures**.

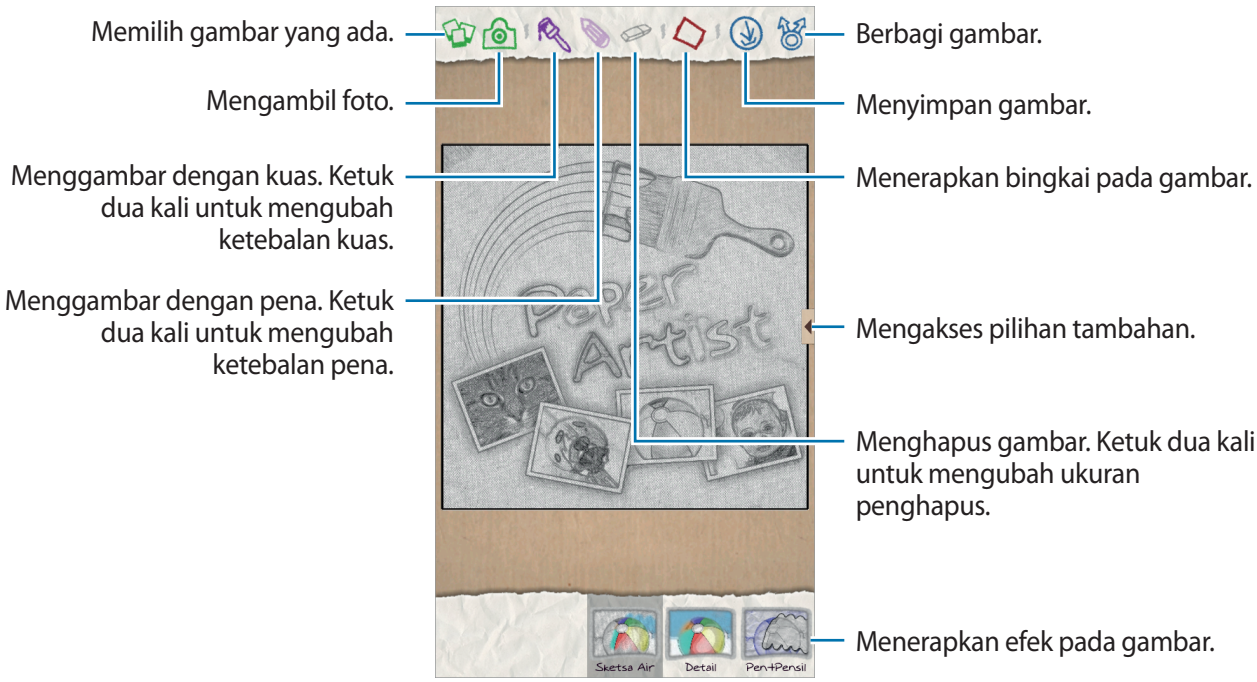

Video

Gunakan aplikasi ini untuk memutar file video.

Ketuk **Video** pada layar Aplikasi.

- Beberapa format file tidak didukung tergantung perangkat lunak perangkat.
- Beberapa file mungkin tidak bisa diputar dengan baik tergantung metode pengkodean yang digunakan.

Memutar video

Memilih video yang akan diputar.

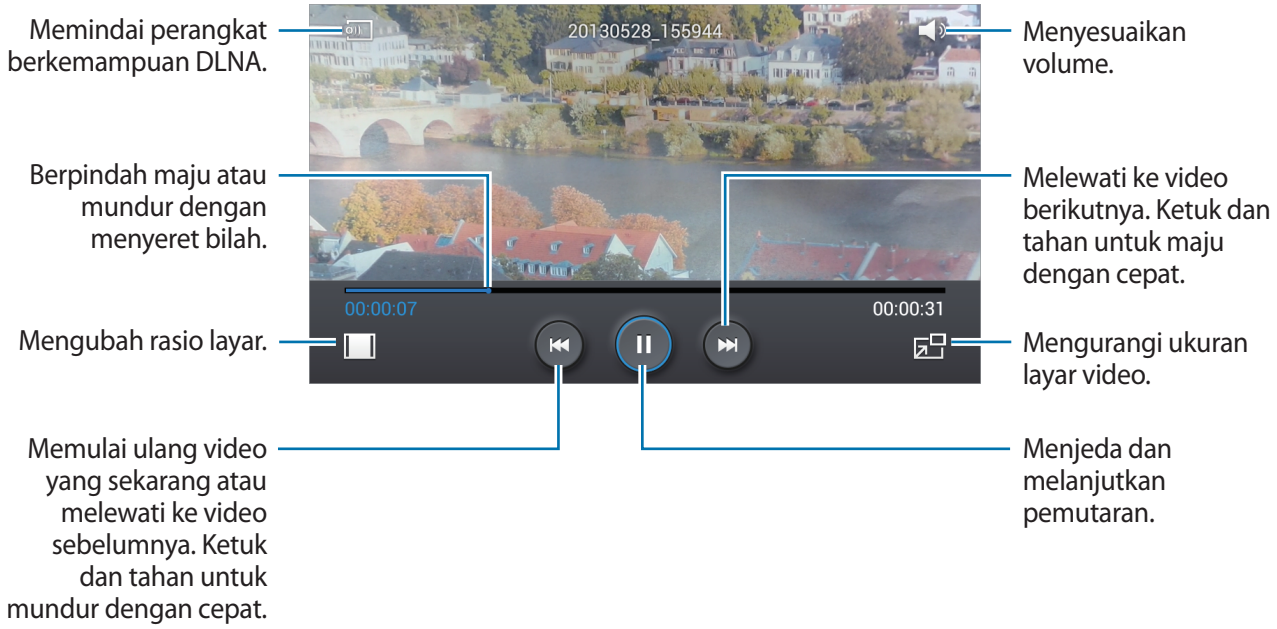

Menghapus video

Ketuk → **Hapus**, pilih video dengan mencentang, lalu ketuk **Hapus**.

Berbagi video

Ketuk → **Berbagi lewat**, pilih video dengan mencentang, ketuk **Slsi**, lalu pilih metode berbagi.

Menggunakan Pemutar video Sembul

Gunakan fitur ini untuk memakai aplikasi lain tanpa menutup pemutar video. Selagi menonton video, ketuk untuk menggunakan pemutar pop-up.

Rentangkan dua jari pada layar untuk memperbesar pemutar atau mencubit untuk mengecilkannya. Untuk memindahkan pemutar, seret pemutar ke lokasi lain.

Editor video

Gunakan aplikasi ini untuk mengedit video dan menerapkan berbagai efek.

Ketuk **Edtr vid.** pada layar aplikasi.

- Beberapa file video di **Galeri** mmungkin tidak dapat dilihat, tergantung pada resolusi dan kodek videonya.
- Beberapa file mungkin tidak bisa diputar dengan baik tergantung metode pengkodean yang digunakan.

Membuat video

Ketuk untuk membuat proyek baru, atau memilih tema frame. Untuk menambahkan file media, ketuk ikon yang sesuai dengan jenis media yang diinginkan di panel kiri bawah layar, lalu ketuk file. Ulangi proses memasukkan file seperlunya, lalu ketuk **Selesai** untuk menyelesaikannya.

Untuk menghapus frame, ketuk dan tahan frame, lalu seret ke tempat sampah.

Untuk menata ulang frame, ketuk dan tahan frame, lalu seret ke lokasi baru.

Ketuk dan tambahkan efek transisi di antara frame.

Untuk menyimpan, ketuk → **Simpan**.

Untuk mengekspor video sebagai file, ketuk **Ekspor**.

Memasukkan teks di video

Pilih frame yang akan diedit, masukkan teks menggunakan pilihan penyertaan teks di panel kanan, ketuk **Selesai**, lalu simpan video tersebut.

Memotong segmen video

Pilih frame yang akan dipisah, pindahkan tanda kurung mulai ke titik awal yang diinginkan, pindahkan tanda kurung selesai ke titik akhir yang diinginkan, ketuk **Selesai**, lalu simpan video.

Memisah video

Pilih frame yang akan dipisah, seret ke titik pemisahan, ketuk **Pisah** → **Selesai** lalu simpan video.

Menerapkan efek ke video

Pilih frame yang akan diedit, pilih salah satu pilihan efek di panel kiri, ketuk **Selesai**, lalu simpan video tersebut.

Album Kisah

Gunakan aplikasi ini untuk membuat album digital anda untuk menyimpan kisah anda dengan menata gambar secara rapi dan otomatis.

Ketuk **Album Kisah** pada layar Aplikasi.

Aplikasi ini belum tentu tersedia tergantung pada wilayah atau penyedia layanan.

Membuat Story Album

Ketuk **Buat album** → **Menurut informasi tag** untuk membuat story album secara otomatis. Pilih kriteria, lalu ketuk **Temukan gambar**. Masukkan judul album, pilih tema, lalu ketuk **Buat album**.

Untuk membuatnya secara manual, ketuk **Buat album** → **Dari Galeri**.

Membuat album yang direkomendasikan

Saat anda mengambil foto di satu lokasi, perangkat akan menyortir foto secara otomatis ke dalam album berdasarkan kriteria yang anda tentukan dan menyarankan pembuatan album baru.

Ketuk → **Pengaturan** → **Kota asal**, lalu atur metode untuk mengenali lokasi anda. Pilih jenis album dan atur jumlah foto minimum.

Saat mengambil foto yang memenuhi kriteria yang anda atur, perangkat akan menyarankan pembuatan album.

Ketuk **Buat album** → **Dari saran**. Pilih album, masukkan judul album, lalu ketuk **Buat album**.

Perangkat akan menyarankan pembuatan album cerita saat anda melewati jumlah foto dalam satu hari yang sudah diatur sebelumnya.

Melihat Story Album

Pilih story album. Gambar sampul muncul pada halaman pertama. Bergulirlah ke kiri atau kanan untuk melihat gambar dalam story album.

Ketika melihat gambar, ketuk dan gunakan fungsi berikut:

- **Tambah konten**: Menambahkan lebih banyak konten ke album.
- **Hapus konten**: Menghapus konten dalam album.
- **Edit**: Mengubah tata letak halaman atau mengedit gambar di halaman yang sedang dibuka.
- **Ubah tema**: Mengubah tema untuk tata letak halaman.
- **Tayangan slide**: Memulai tayangan slide dengan gambar-gambar di dalam album yang ditampilkan.
- **Berbagi lwt**: Mengirim album ke orang lain.
- **Cetak**: Mencetak album lewat koneksi USB atau Wi-Fi. Perangkat hanya kompatibel dengan beberapa printer Samsung.
- **Pesan album foto**: Melakukan pemesanan untuk album cetak.
- **Ekspor**: Mengekspor album ke lokasi penyimpanan lainnya.
- **Hapus album**: Menghapus album.

Mengedit gambar

Ketuk gambar pada halaman di sebuah album.

Untuk menambahkan keterangan, ketuk .

Untuk mengirim gambar ke orang lain, ketuk .

Untuk menghapus gambar, ketuk .

Untuk menerapkan efek ke gambar, ketuk .

Untuk memulai tampilan slide, ketuk → **Tayangan slide** → **Mulai tayangan slide**.

Untuk mengatur gambar sebagai gambar sampul album, ketuk → **Jadikan sampul**.

Untuk memutar gambar melawan arah jarum jam, ketuk → **Putar kiri**.

Untuk memutar gambar searah jarum jam, ketuk → **Putar kanan**.

Musik

Gunakan aplikasi ini untuk mendengarkan musik.

Ketuk **Musik** pada layar Aplikasi.

- Beberapa format file tidak didukung tergantung versi perangkat lunak perangkat.
- Beberapa file mungkin tidak bisa diputar dengan baik tergantung metode pengkodean yang digunakan.

Memutar musik

Pilih kategori musik, lalu pilih lagu yang ingin diputar.

Ketuk gambar album di bagian bawah layar untuk membuka layar pemutar musik.

Untuk mendengarkan lagu pada tingkat volume yang sama, ketuk → **Pengaturan** → **Volume pintar**.

Saat **Volume pintar** diaktifkan, volume mungkin akan terdengar lebih keras dibandingkan tingkat volume perangkat. Berhati-hatilah untuk menghindari paparan jangka panjang suara keras untuk mencegah kerusakan pada pendengaran anda.

Untuk mengatur suara yang dipersonalisasi sambil mendengarkan lagu dengan headset, ketuk → **Pengaturan** → **Adaptasi Suara** → **Aktif**. Jika anda meningkatkan volume ke level 14 atau lebih tinggi, pilihan adaptasi suara tidak diterapkan pada pemutaran musik. Jika anda menurunkan volume ke level 13 atau lebih rendah, pilihan tersebut akan diterapkan kembali.

Mengatur lagu sebagai nada dering

Untuk menggunakan lagu yang sedang diputar sebagai nada dering, ketuk → **Atur sebagai** → **Nada dering telepon**.

Membuat daftar putar

Membuat pilihan lagu sendiri.

Ketuk **Daftar putar**, lalu ketuk → **Buat daftar putar**. Masukkan judul dan ketuk **OK**. Ketuk **Tambah musik**, pilih lagu yang akan dimasukkan, lalu ketuk **OK**.

Untuk menambahkan lagu yang sedang diputar ke daftar putar, ketuk → **Tambahkan ke daftar putar**.

Memutar musik sesuai suasana hati

Memutar musik yang dikelompokkan menurut suasana hati. Daftar putar ini dibuat oleh perangkat secara otomatis. Ketika lagu baru ditambahkan, ketuk **Kotak musik** → → **Pembaruan perpustakaan**.

Ketuk **Kotak musik** dan pilih sel suasana hati. Atau pilih beberapa sel dengan menyeret jari anda.

YouTube

Gunakan aplikasi ini untuk menonton video dari situs web YouTube.

Ketuk **YouTube** pada layar aplikasi.

Aplikasi ini belum tentu tersedia tergantung pada wilayah atau penyedia layanan.

Menonton video

Ketuk , lalu masukkan kata kunci. Pilih salah satu hasil pencarian yang diberikan untuk menonton video.

Putar perangkat ke orientasi lanskap untuk menampilkan layar penuh.

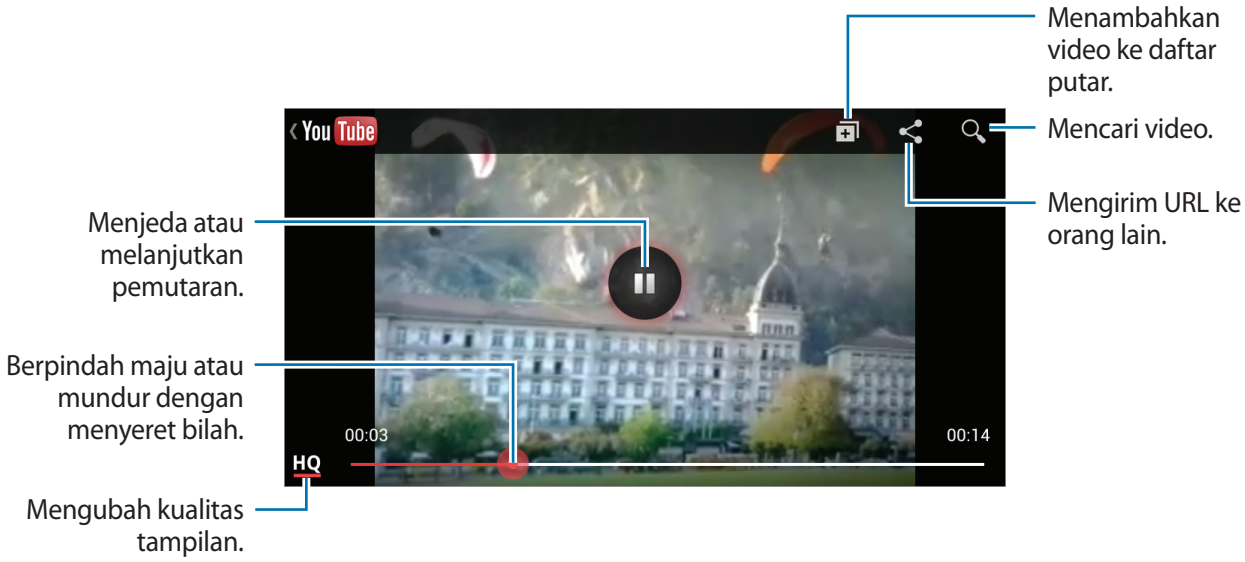

Berbagi video

Pilih video yang akan ditonton, ketuk , lalu pilih metode berbagi.

Mengupload video

Pilih akun anda, ketuk , pilih video, masukkan informasi video tersebut, kemudian ketuk .

Flipboard

Gunakan aplikasi ini untuk mengakses majalah anda yang dipersonalisasi.

Ketuk **Flipboard** pada layar aplikasi.

Aplikasi ini belum tentu tersedia tergantung pada wilayah atau penyedia layanan.

Untuk memulai Flipboard, jentikkan ke atas pada halaman sambutan, pilih topik berita, lalu ketuk **Build Your Flipboard**.

Pilih berita atau topik utama, jentikkan di dalam halaman Flipboard, lalu pilih artikel untuk dibaca.

Saat membaca artikel, gunakan ikon-ikon berikut:

- : Masuk ke halaman sebelumnya.
- : Mengatur artikel yang anda sukai di Facebook.
- : Menambahkan artikel ke daftar favorit di Twitter.
- : Melihat komentar orang lain tentang artikel.
- : Menambahkan artikel ke majalah Flipboard anda.
- : Berbagi artikel melalui Twitter.
- : Berbagi artikel dengan orang lain.

Saran Foto

Gunakan aplikasi ini untuk melihat foto tempat menarik di dekat lokasi anda saat ini yang diambil oleh pengguna lain.

Ketuk **Saran Foto** pada layar aplikasi.

Melihat foto

Berdasarkan lokasi anda saat ini, perangkat akan menyarankan foto tempat terdekat di peta. Cari tempat dan ketuk foto thumbnail untuk melihatnya dalam layar penuh.

Saat melihat foto, ketuk → **Tambahkan ke favorit/tempat**, tambahkan foto atau tempat ke daftar favorit, dan aktifkan pengaturan notifikasi. Anda akan mendapatkan notifikasi saat mengunjungi tempat di foto tersebut.

Menggunakan foto sebagai panduan pemotretan

Anda dapat menggunakan foto yang disarankan sebagai panduan untuk memotret tempat yang sama atau mirip.

Saat melihat foto, ketuk . Aplikasi kamera akan diluncurkan dan menampilkan foto. Gunakan sudut dan komposisi pemotretan pada foto tersebut sebagai panduan untuk mengambil foto anda sendiri.

Toko media & aplikasi

Play Store

Gunakan aplikasi ini untuk membeli dan mendownload aplikasi serta permainan yang bisa dijalankan di perangkat.

Ketuk **Play Store** pada layar aplikasi.

Aplikasi ini belum tentu tersedia tergantung pada wilayah atau penyedia layanan.

Menginstal aplikasi

Menjelajahi aplikasi menurut kategori, atau ketuk untuk mencari dengan kata kunci.

Pilih aplikasi yang akan dilihat informasinya. Untuk mendownload aplikasi, ketuk **PASANG**. Jika aplikasi berbayar, ketuk harganya, dan ikuti instruksi pada layar untuk menyelesaikan proses pembelian.

- Apabila tersedia versi baru untuk segala aplikasi yang diinstal, ikon pembaruan akan muncul di bagian atas layar untuk mengingatkan anda atas pembaruan tersebut. Buka panel notifikasi dan ketuk ikonnya untuk memperbarui aplikasi.
- Untuk menginstal aplikasi yang didownload dari sumber lain, pada layar aplikasi, ketuk **Pengaturan** → **Lainnya** → **Pengaman** → **Sumber tdk diketahui**.

Menghapus instalan aplikasi

Menghapus instalan aplikasi yang dibeli dari **Play Store**.

Ketuk → **Aplikasi saya**, pilih aplikasi yang akan dihapus di daftar aplikasi terinstal, lalu ketuk **COPOT PEMASANGAN**.

Samsung Hub

Gunakan aplikasi ini untuk membeli dan mendownload konten multimedia. Anda juga dapat mengelola konten perangkat.

Ketuk **Samsung Hub** pada layar Aplikasi.

Membeli konten multimedia

Pilih kategori layanan, pilih konten media, lalu selesaikan proses pembelian.

Mengelola konten perangkat

Pilih kategori layanan, gulir ke kiri, lalu kelola konten pada perangkat.

Samsung Apps

Gunakan aplikasi ini untuk membeli dan mendownload aplikasi khusus Samsung. Untuk informasi lebih jauh, kunjungi *www.samsungapps.com*.

Ketuk **Samsung Apps** pada layar aplikasi.

Aplikasi ini belum tentu tersedia tergantung pada wilayah atau penyedia layanan.

Menginstal aplikasi

Menjelajahi aplikasi menurut kategori.

Untuk mencari aplikasi, ketuk di bagian atas layar, lalu masukkan kata kunci di bidang pencarian.

Pilih aplikasi yang akan dilihat informasinya. Untuk mendownload aplikasi, ketuk **Bebas**. Jika aplikasi berbayar, ketuk harganya, dan ikuti instruksi pada layar untuk menyelesaikan proses pembelian.

Apabila tersedia versi baru untuk segala aplikasi yang diinstal, ikon pembaruan akan muncul di bagian atas layar untuk mengingatkan anda atas pembaruan tersebut. Buka panel notifikasi dan ketuk ikonnya untuk memperbarui aplikasi.

Play Movies

Gunakan aplikasi ini untuk menonton, mendownload, dan menyewa film atau acara TV.

Ketuk **Play Movies** pada layar aplikasi.

Aplikasi ini belum tentu tersedia tergantung pada wilayah atau penyedia layanan.

Pilih kategori di bagian atas layar, lalu pilih film, acara TV, atau video untuk diputar atau disewa.

Google Play Musik

Gunakan aplikasi ini untuk mendengarkan musik dari perangkat atau mengalirkan musik dari layanan cloud Google.

Ketuk **Google Play Musik** pada layar aplikasi.

Aplikasi ini belum tentu tersedia tergantung pada wilayah atau penyedia layanan.

Putar musik dengan memilih kategori musik atau berbagi lagu dengan orang lain dengan mengupload ke penyimpanan Google cloud.

Utilitas

S Memo

Gunakan aplikasi ini untuk membuat memo menggunakan gambar dan rekaman suara.

Ketuk **S Memo** pada layar Aplikasi.

Menulis memo

Membuat memo dengan konten diperkaya dengan menggambar sketsa menggunakan jari anda atau menambahkan gambar atau memo suara.

Ketuk untuk menggambar pada layar, atau ketuk untuk memasukkan teks dengan papan tombol.

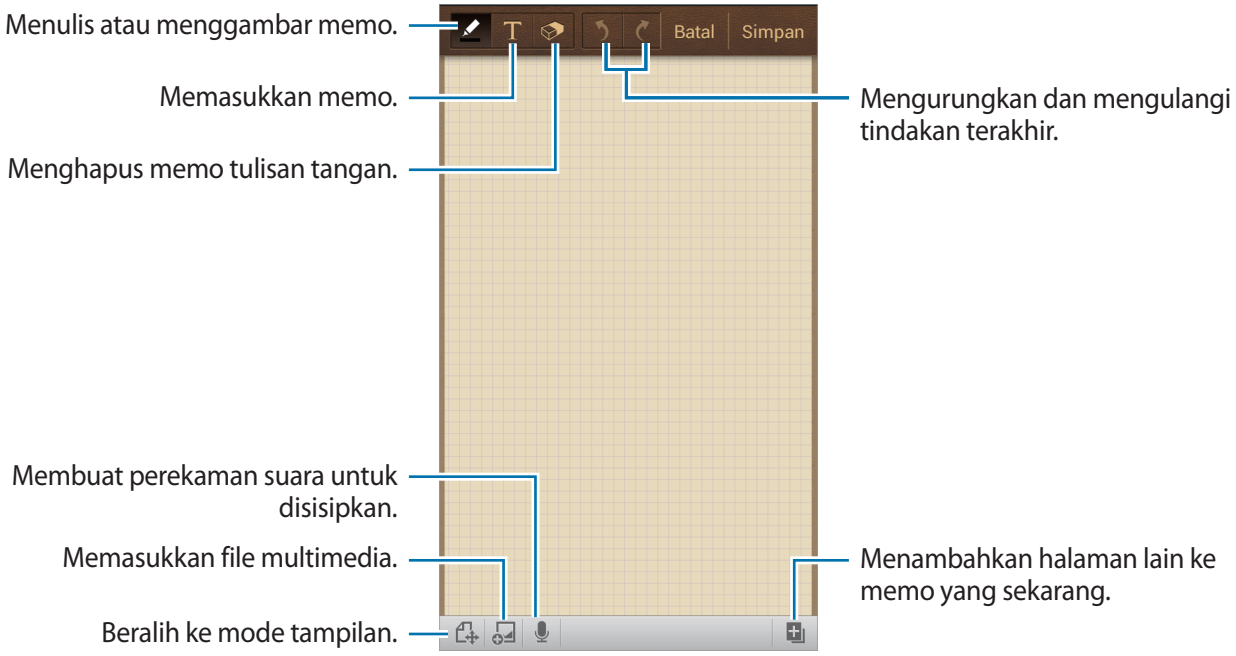

Ketika menulis memo, ketuk sekali lagi untuk mengubah jenis pena, ketebalan garis, atau warna pena.

Ketika menghapus memo tulisan tangan, ketuk untuk mengubah ukuran penghapus atau menghapus memo.

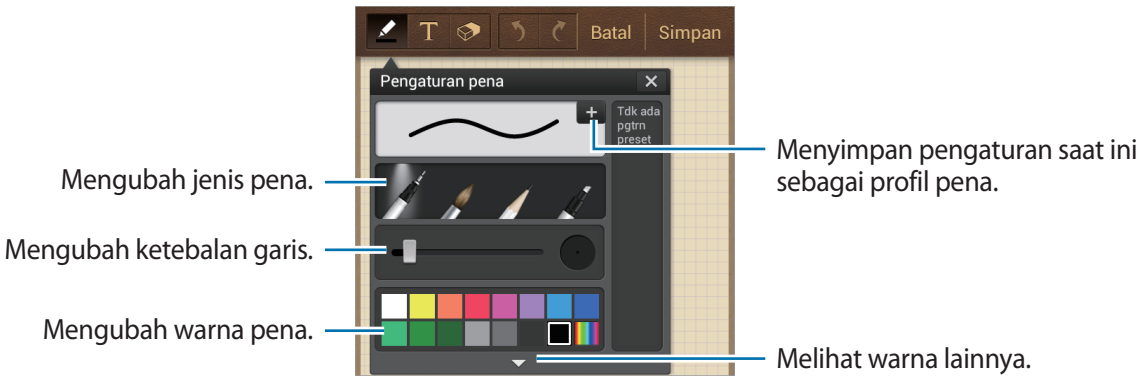

Untuk mengubah latar belakang lembar, ketuk → **Ubah latar belakang**.

Untuk menambahkan tag, ketuk → **Beri tag**.

Memasukkan file multimedia atau rekaman suara

Ketuk untuk memasukkan file multimedia. Ketuk untuk memasukkan rekaman suara.

Menjelajahi memo

Menjelajahi gambar mini memo dengan menggulir ke atas atau bawah.

Untuk mencari memo, ketuk → **Cari**.

Untuk menghapus memo, ketuk → **Hapus**.

Untuk mengurutkan memo per tanggal, judul, tag atau lainnya, ketuk → **Urutkan per**.

Untuk mengubah mode tampilan, ketuk → **Tampilan daftar**.

Untuk membuat memo dengan mengimpor file, ketuk → **Impor**.

Untuk mengekspor memo sebagai format file lain, ketuk → **Ekspor**.

Untuk membuat folder, ketuk → **Membuat folder**.

Untuk memindahkan memo ke folder lain, ketuk → **Pindah**.

Untuk menyalin memo, ketuk → **Salin**.

Untuk mengubah pengaturan S Memo, ketuk → **Pengaturan**.

Untuk mengakses informasi bantuan untuk S Memo, ketuk → **Bantuan**.

Melihat memo

Ketuk gambar mini memo untuk membukanya.

Untuk menghapus memo, ketuk → **Hapus**.

Untuk mengirim memo ke orang lain, ketuk → **Berbagi lewat**.

Untuk menyimpan memo sebagai file gambar atau PDF, ketuk → **Ekspor**.

Untuk menambahkan memo sebagai daftar favorit anda, ketuk → **Tambah ke Favorit**.

Untuk menyimpan memo sebagai acara, ketuk → **Buat peristiwa**.

Untuk mengatur memo sebagai widget atau wallpaper untuk Home screen, ketuk → **Atur sebagai**.

Untuk mencetak memo lewat USB atau sambungan Wi-Fi, ketuk → **Cetak**. Perangkat hanya kompatibel dengan beberapa printer Samsung.

Untuk mengedit memo, ketuk .

Untuk memutar rekaman suara, ketuk .

S Planner

Gunakan aplikasi ini untuk mengelola acara dan tugas.

Ketuk **S Planner** pada layar aplikasi.

Membuat acara atau tugas

Ketuk +, lalu gunakan salah satu metode berikut:

- **Tambahkan peristiwa**: Memasukkan acara dengan pengaturan pengulangan opsional.
- **Tambahkan tugas**: Memasukkan tugas dengan pengaturan prioritas opsional.

Untuk menambahkan acara atau tugas lebih cepat, ketuk tanggal untuk memilihnya dan ketuk lagi.

Masukkan judul dan tentukan kalender mana yang akan digunakan atau disinkronkan. Lalu ketuk **Edit rincian peristiwa** atau **Edit rincian tugas** untuk menambahkan rincian lainnya, contohnya seberapa sering acara diulang, kapan muncul peringatan di awal, atau di mana acara diadakan.

Melampirkan peta yang menunjukkan lokasi acara. Masukkan lokasi di bidang **Lokasi**, ketuk di sebelah bidang, lalu tunjuk lokasi tepatnya dengan mengetuk dan menahan pada peta yang muncul.

Melampirkan gambar. Ketuk **Gambar**, lalu ambil foto atau pilih salah satu gambar yang sudah ada.

Menyinkronkan dengan Kalender Google

Pada layar aplikasi, ketuk **Pengaturan** → **Akun** → **Google** dalam **Akun saya** → sebuah akun Google → **Sinkr. Kalender**. Untuk menyinkronkan kalender secara manual guna memperbarui, pada layar aplikasi, ketuk **S Planner** → → **Sinkr.**

Untuk menampilkan acara atau tugas yang disinkronkan, ketuk → **Kalender** → **Tampilkan**, centang akun Google, lalu ketuk **Selesai**.

Mengubah jenis kalender

Pilih satu di antara beberapa jenis kalender yang berbeda termasuk tahun, bulan, minggu, dan lainnya di sebelah kanan layar. Gerakan cubit bisa digunakan untuk mengubah jenis kalender. Contohnya, tangkupkan jari untuk mengubah dari kalender bulanan ke kalender tahunan, dan rentangkan untuk mengembalikan kalender tahunan ke kalender bulanan.

Mencari acara

Ketuk → **Cari**, lalu masukkan kata kunci yang akan dicari.

Untuk melihat acara hari ini, ketuk **Hr ini** di bagian atas layar.

Menghapus acara

Pilih tanggal atau acara, lalu ketuk → **Hapus**.

Berbagi acara

Pilih acara, ketuk → **Berbagi lewat**, lalu pilih metode berbagi.

Dropbox

Gunakan aplikasi ini untuk menyimpan dan berbagi file dengan orang lain lewat penyimpanan Dropbox cloud. Ketika anda menyimpan file ke Dropbox, perangkat anda secara otomatis bersinkronisasi dengan server web dan komputer lain dengan Dropbox terinstal.

Ketuk **Dropbox** pada layar aplikasi.

Aplikasi ini belum tentu tersedia tergantung pada wilayah atau penyedia layanan.

Saat menjalankan Dropbox pertama kali, ketuk **Start** untuk mengaktifkannya. Ikuti instruksi pada layar untuk menyelesaikan penyiapan.

Setelah Dropbox diaktifkan, foto dan video yang diambil dengan kamera perangkat diupload ke Dropbok secara otomatis. Untuk melihat foto atau video yang diupload, ketuk . Untuk membagikan atau menghapus file atau membuat album, ketuk , lalu pilih file.

Untuk mengupload file ke Dropbox, ketuk → → **Upload here** → **Photos or videos** atau **Other files**. Untuk membuka file di Dropbox, pilih file.

Saat melihat gambar atau video, ketuk untuk menambahkannya ke daftar favorit. Untuk membuka file di daftar favorit, ketuk .

Cloud

Gunakan fitur ini untuk menyinkronkan file atau mencadangkan pengaturan dan data aplikasi dengan akun Samsung atau Dropbox anda.

Pada layar Aplikasi, ketuk **Pengaturan** → **Akun** → **Cloud**.

Fitur ini belum tentu tersedia tergantung pada wilayah atau penyedia layanan.

Menyinkronkan dengan akun Samsung

Ketuk akun Samsung anda atau **Pengaturan sinkr.** untuk menyinkronkan file.

Mencadangkan atau memulihkan data

Ketuk **Backup** atau **Pulihkan** untuk mencadangkan atau memulihkan data dengan akun Samsung anda.

Menyinkronkan dengan Dropbox

Ketuk **Tautkan akun Dropbox**, lalu masukkan akun Dropbox. Ikuti instruksi pada layar untuk menyelesaikan penyiapan.

Setelah anda masuk, ketuk **Allow** dan perangkat secara otomatis menyinkronkan file dengan Dropbox kapan pun anda melakukan perubahan.

Jam

Gunakan aplikasi ini untuk mengatur alarm, memeriksa waktu di lokasi mana pun di dunia, mengukur durasi acara, mengatur timer, atau menggunakan sebagai jam meja.

Ketuk **Jam** pada layar aplikasi.

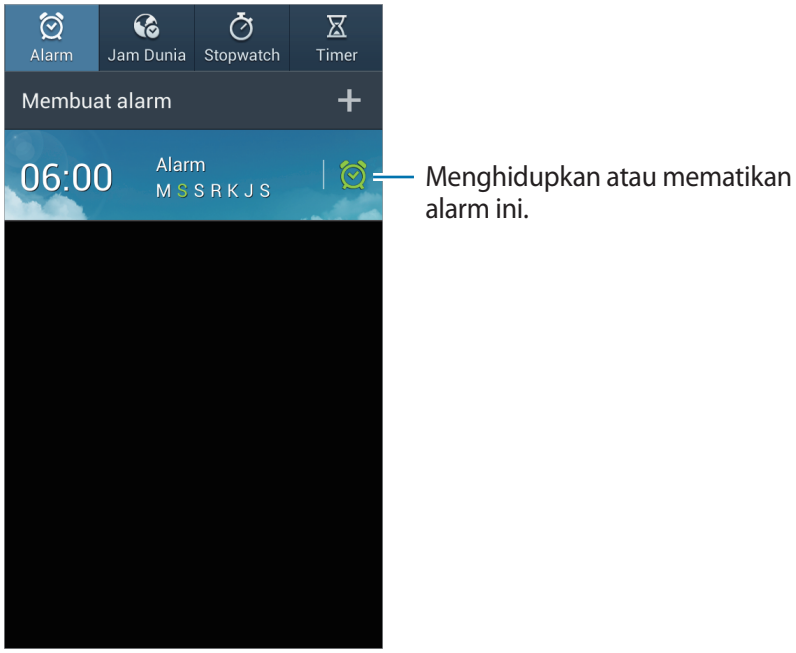

Alarm

Mengatur alarm

Ketuk **Membuat alarm**, atur waktu alarm untuk mati, pilih hari untuk mengulangi alarm, lalu ketuk **Simpan**.

- **Alarm lokasi**: Mengatur lokasi. Alarm hanya akan berbunyi apabila anda berada di lokasi tersebut.
- **Tidur sebentar**: Mengatur interval dan berapa kali alarm berulang setelah waktu yang ditentukan sebelumnya.
- **Smart alarm**: Mengatur waktu agar alarm mati sebelum waktu yang ditentukan sebelumnya.

Menghentikan alarm

Seret di luar lingkaran besar untuk menghentikan alarm. Seret di luar lingkaran besar untuk mengulang alarm setelah lama waktu yang ditentukan.

Menghapus alarm

Ketuk dan tahan alarm, lalu ketuk **Hapus**.

Jam Dunia

Membuat jam

Ketuk **Tambah kota**, lalu masukkan nama kota atau pilih kota dari daftar kota.

Untuk menerapkan waktu musim panas, ketuk dan tahan jam, lalu ketuk **Pengaturan DST**.

Menghapus jam

Ketuk dan tahan jam, lalu ketuk **Hapus**.

Stopwatch

Ketuk **Mulai** untuk menghitung waktu acara. Ketuk **Lap** untuk merekam waktu lap.

Ketuk **Reset** untuk menghapus rekaman waktu lap.

Timer

Atur durasinya, lalu ketuk **Mulai**.

Seret di luar lingkaran besar ketika timer hidup.

Jam meja

Ketuk untuk melihat di layar penuh.

Kalkulator

Gunakan aplikasi ini untuk kalkulasi sederhana atau kompleks.

Ketuk **Kalkulator** pada layar aplikasi.

Putar perangkat ke orientasi lanskap untuk menampilkan kalkulator ilmiah. Jika **Rotasi layar** dinonaktifkan, ketuk → **Kalkulator ilmiah**.

Untuk melihat histori kalkulasi, ketuk untuk menyembunyikan papan tombol.

Untuk menghapus histori, ketuk → **Hapus histori**.

Untuk mengubah ukuran huruf histori, ketuk → **Ukuran teks**.

S Translator

Gunakan aplikasi ini untuk menerjemahkan teks ke dalam bahasa lain.

Ketuk **S Translator** pada layar Aplikasi.

Menggunakan S Translator

Atur bahasa sumber dan target, masukkan teks dalam kolom input, lalu ketuk .

Untuk menambahkan pasangan bahasa ke daftar favorit anda, ketuk .

Untuk mengirimkan pasangan bahasa ke orang lain, ketuk .

Memulai percakapan dengan penerjemah

Ketuk tombol di bagian bawah layar untuk berkomunikasi dengan orang lain melalui terjemahan yang dituturkan.

Ketuk **Speak** untuk bahasa anda, lalu ucapkan ke mikrofon. Perangkat akan menerjemahkan apa yang anda ucapkan. Ketuk dalam kolom bahasa target sehingga perangkat dapat membacakan terjemahan secara lantang.

Lalu, ketuk **Speak** untuk bahasa orang yang berbicara dengan anda dan biarkan orang tersebut membalas dalam bahasa mereka. Perangkat akan menerjemahkan apa yang mereka ucapkan. Ketuk dalam kolom bahasa sumber agar perangkat dapat membacakannya kembali kepada anda.

Perekam Suara

Gunakan aplikasi ini untuk merekam atau memutar memo suara.

Ketuk **Perekam Suara** pada layar aplikasi.

Merekam memo suara

Ketuk untuk mulai merekam. Bicaralah ke mikrofon di bagian atas perangkat. Ketuk untuk menjeda rekaman. Ketuk untuk selesai rekaman.

Memutar memo suara

Pilih memo suara untuk diputar.

- : Memotong memo suara.
- x1.0 : Menyesuaikan kecepatan pemutaran.
- : Menjeda pemutaran.
- / : Melewati 60 detik mundur atau maju.
- / : Lewati ke memo suara sebelumnya atau berikutnya.

Untuk mengirim memo suara ke orang lain, ketuk → **Berbagi lewat**, lalu pilih metode berbagi.

Mengelola memo suara

Di daftar memo suara, ketuk dan pilih salah satu dari yang berikut:

- **Berbagi lewat**: Pilih memo suara yang akan dikirim, lalu pilih metode berbagi.
- **Hapus**: Memilih memo suara yang akan dihapus.
- **Pengaturan**: Mengubah pengaturan perekam suara.
- **Akhir**: Menutup perekam suara.

Menyimpan file dengan tag kontekstual

Di daftar memo suara, ketuk → **Pengaturan** → **Nama file kontekstual** → **Aktif**.

S Voice

Gunakan aplikasi ini untuk memberi perintah ke perangkat dengan suara agar menekan nomor, mengirim pesan, menulis memo, dan sebagainya.

Ketuk **S Voice** pada layar aplikasi. Sebagai alternatif, tekan tombol Home dua kali.

Aplikasi ini belum tentu tersedia tergantung pada wilayah atau penyedia layanan.

Berikut adalah beberapa contoh perintah yang diucapkan:

- Buka musik
- Luncurkan kalkulator
- Panggil ponsel Lulu
- Panggil kantor Lulu
- Periksa jadwal

Kiat untuk pengenalan suara yang lebih baik

- Bicaralah dengan jelas.
- Bicaralah di tempat yang sepi.
- Jangan menggunakan kata kasar atau bahasa pergaulan.
- Hindari berbicara dengan aksen daerah.

Perangkat mungkin tidak mengenali perintah anda atau melakukan perintah yang tidak diinginkan, tergantung lingkungan sekitar atau cara anda berbicara.

Google

Gunakan aplikasi ini untuk mencari tidak hanya di Internet, tapi juga di aplikasi dan kontennya pada perangkat.

Ketuk **Google** pada layar aplikasi.

Aplikasi ini belum tentu tersedia tergantung pada wilayah atau penyedia layanan.

Mencari di perangkat

Ketuk bidang pencarian, lalu masukkan kata kunci. Atau, ketuk , lalu ucapkan kata kunci.

Lingkup pencarian

Untuk memilih mencari di aplikasi apa, ketuk → **Setelan** → **Penelusuran ponsel**, lalu centang item yang akan dicari.

Penelusuran Suara

Gunakan aplikasi ini untuk mencari halaman web dengan berbicara.

Ketuk **Penelusuran Suara** pada layar aplikasi.

Aplikasi ini belum tentu tersedia tergantung pada wilayah atau penyedia layanan.

Ucapkan kata kunci atau frasa ketika **Ucapkan** muncul di layar.

File Saya

Gunakan aplikasi ini untuk mengakses segala macam file yang disimpan di perangkat, termasuk gambar, video, lagu, dan klip suara.

Ketuk **File Saya** pada layar aplikasi.

Melihat file

Pilih folder untuk membukanya. Untuk kembali ke folder induk, ketuk . Untuk kembali ke direktori akar, ketuk .

Di dalam folder, ketuk , lalu gunakan salah satu pilihan berikut:

- **Pilih semua**: Memilih semua file atau folder yang akan menerapkan pilihan yang sama sekaligus.
- **Membuat folder**: Membuat folder.
- **Cari**: Mencari file atau folder.
- **Tampilkan per**: Mengubah mode tampilan.
- **Urutkan per**: Mengurutkan file atau folder.
- **Pengaturan**: Mengubah pengaturan pengelola file.

Menambahkan pemintas untuk folder

Menambahkan pemintas folder yang sering digunakan ke direktori akar. Ketuk → **Tambah pintasan**, masukkan nama pemintas, pilih folder, lalu ketuk **Atur di sini**.

Unduhan

Gunakan aplikasi ini untuk melihat file apa yang didownload melalui aplikasi.

Ketuk **Unduhan** pada layar aplikasi.

Aplikasi ini belum tentu tersedia tergantung pada wilayah atau penyedia layanan.

Pilih file untuk dibuka dengan aplikasi yang sesuai.

Untuk mengurutkan file menurut ukuran, ketuk **Urut sesuai ukuran**.

Untuk mengurutkan file menurut tanggal, ketuk **Urutkan per tanggal**.

TripAdvisor

Gunakan aplikasi ini untuk mendapatkan informasi perjalanan seperti destinasi atau hotel. Anda juga dapat memesan kamar dan membagikan tinjauan anda kepada yang lainnya.

Ketuk **TripAdvisor** pada layar Aplikasi.

Perjalanan & lokal

Maps

Gunakan aplikasi ini untuk menunjukkan lokasi perangkat, mencari tempat, atau mendapatkan petunjuk arah.

Ketuk **Maps** pada layar aplikasi.

Aplikasi ini belum tentu tersedia tergantung pada wilayah atau penyedia layanan.

Mencari lokasi

Ketuk , masukkan alamat, lalu ketuk . Pilih lokasi untuk melihat informasi lokasi terperinci. Untuk mencari lokasi terdekat, ketuk .

Setelah lokasi ditemukan, ketuk dan gunakan salah satu fungsi berikut:

- **Clear Map**: Membersihkan peta.
- **Make available offline**: Menyimpan peta area tertentu untuk melihatnya secara offline.
- **Directions**: Mendapatkan petunjuk arah untuk lokasi.
- **Layers**: Menghamparkan beberapa lapisan termasuk citra satelit, informasi lalu lintas, dan lainnya.
- **Settings**: Mengubah pengaturan peta.
- **Help**: Melihat informasi tentang menggunakan peta.

Untuk melihat lokasi anda saat ini, ketuk .

Mendapatkan petunjuk arah tujuan

1 Ketuk .

2 Ketuk , lalu pilih metode untuk mengawali dan mengakhiri lokasi:

- **My current location**: Menggunakan lokasi yang sekarang sebagai lokasi awal.
- **Contacts**: Memilih dari daftar kontak.
- **Point on map**: Menandai dengan mengetuk peta.
- **My Places**: Memilih dari daftar tempat favorit.

3 Pilih metode perjalanan, misalnya berkendara, transit umum, atau berjalan, lalu ketuk **GET DIRECTIONS**.

4 Pilih salah satu rute yang muncul, lalu ketuk **MAP VIEW** untuk melihat rincian.

Local

Gunakan aplikasi ini untuk mencari restoran terdekat, bank, halte, dan lainnya.

Ketuk **Local** pada layar aplikasi.

Aplikasi ini belum tentu tersedia tergantung pada wilayah atau penyedia layanan.

Pilih kategori tempat, lalu pilih tempat dari daftar hasil pencarian.

- **Map**: Menandai tempat di peta.
- **Directions**: Mencari rute ke suatu tempat.
- **Call**: Memanggil nomor telepon tempat.

Untuk menambahkan kategori tempat, ketuk → **Add a search** pada daftar kategori, lalu masukkan kata kunci yang akan dicari ke dalam bidang teks.

Navigation

Gunakan aplikasi ini untuk mencari rute ke suatu tujuan.

Ketuk **Navigation** pada layar aplikasi.

- Peta navigasi, lokasi anda saat ini, dan data navigasi lainnya mungkin berbeda dengan informasi lokasi yang sebenarnya. Anda harus selalu memperhatikan kondisi jalan, lalu lintas, dan faktor lainnya yang mungkin bisa memengaruhi cara berkendara anda. Patuhi semua peringatan dan regulasi keselamatan saat berkendara.
- Aplikasi ini belum tentu tersedia tergantung pada wilayah atau penyedia layanan.

Tentukan tujuan menggunakan beragam metode, misalnya berbicara atau memasukkan alamat tujuan. Setelah rute ditemukan, ikuti petunjuk di layar untuk menavigasi ke tujuan tersebut.

Pengaturan

Tentang Pengaturan

Gunakan aplikasi ini untuk mengonfigurasi perangkat, mengatur pilihan aplikasi, dan menambahkan akun.

Ketuk **Pengaturan** pada Layar aplikasi.

Koneksi

Wi-Fi

Aktifkan fitur Wi-Fi untuk menyambung ke jaringan Wi-Fi dan mengakses Internet atau perangkat jaringan lainnya.

Untuk menggunakan pilihan, ketuk **Wi-Fi** → ☰.

- **Tingkat lanjut**: Menyesuaikan pengaturan Wi-Fi.
- **Tombol tekan WPS**: Menyambung ke jaringan Wi-Fi aman dengan tombol WPS.
- **Entri PIN WPS**: Menyambung ke jaringan Wi-Fi aman dengan PIN WPS.
- **Bantuan**: Mengakses informasi bantuan untuk Wi-Fi.

Mengatur kebijakan tidur Wi-Fi

Ketuk **Wi-Fi** → ☰ → **Tingkat lanjut** → **Tetap aktifkan Wi-Fi saat tidur**.

Ketika layar dinonaktifkan, perangkat memutus sambungan Wi-Fi secara otomatis. Apabila hal ini terjadi, perangkat mengakses jaringan data secara otomatis jika diatur untuk menggunakannya. Ini dapat menimbulkan biaya transfer data. Untuk menghindari tagihan penggunaan data, atur pilihan ini ke **Selalu**.

Mengatur Notifikasi jaringan

Perangkat dapat mendeteksi jaringan Wi-Fi terbuka dan menampilkan ikon di bilah status untuk memberi tahu ketika tersedia.

Ketuk **Wi-Fi** → ⋮ → **Tingkat lanjut** dan centang **Notifikasi jaringan** untuk mengaktifkan fitur ini.

Wi-Fi langsung

Wi-Fi Direct menyambungkan dua perangkat secara langsung melalui jaringan Wi-Fi tanpa memerlukan poin akses.

Ketuk **Wi-Fi** → **Wi-Fi langsung**.

Bluetooth

Aktifkan fitur Bluetooth untuk bertukar informasi dalam jarak dekat.

Untuk menggunakan pilihan lainnya, ketuk ⋮.

- **Waktu habis visibilitas**: Mengatur durasi visibilitas perangkat.
- **File diterima**: Melihat file yang diterima melalui fitur Bluetooth.
- **Bantuan**: Mengakses informasi bantuan untuk Bluetooth.

Penggunaan data

Mencatat jumlah penggunaan data anda, dan menyesuaikan pengaturan untuk batasannya.

- **Data seluler**: Mengatur perangkat agar menggunakan sambungan data pada segala jaringan seluler.
- **Atur batas data seluler**: Mengatur batas untuk penggunaan data seluler.
- **Siklus penggunaan data**: Masukkan tanggal yang di-reset setiap bulan untuk memantau penggunaan data anda.

Untuk menggunakan pilihan lainnya, ketuk ⋮.

- **Data roaming**: Mengatur perangkat agar menggunakan sambungan data ketika anda roaming.
- **Batasi data latar belakang**: Mengatur agar perangkat menonaktifkan sinkr. data di latar belakang selagi menggunakan jaringan seluler.
- **Sinkronisasi data otomatis**: Mengaktifkan atau menonaktifkan sinkr otomatis aplikasi. Anda dapat memilih informasi apa yang akan disinkronkan untuk tiap akun di **Pengaturan** → **Akun**.

- **Tampilkan penggunaan Wi-Fi**: Mengatur perangkat agar menampilkan penggunaan data anda melalui Wi-Fi.
- **Hotspot seluler**: Memilih hotspot Wi-Fi agar aplikasi yang berjalan di latar belakang tidak menggunakannya.

Jaringan lainnya

Sesuaikan pengaturan untuk mengontrol jaringan.

Mode terbang

Ini menonaktifkan semua fungsi wireless pada perangkat anda. Anda hanya dapat menggunakan layanan non jaringan.

Jaringan seluler

- **Data seluler**: Digunakan untuk mengizinkan paket mengalihkan jaringan data bagi layanan jaringan.
- **Data roaming**: Menggunakan perangkat untuk menyambung ke jaringan lain saat anda roaming atau jaringan asal anda tidak tersedia.
- **Nama Poin Akses**: Menyetel nama poin akses (APN).
- **Mode jaringan**: Memilih jenis jaringan.
- **Operator jaringan**: Mencari jaringan yang tersedia dan memilih jaringan untuk roaming.

Tethering dan portable hotspot

- **Hotspot Wi-Fi portable**: Gunakan hotspot Wi-Fi portabel untuk berbagi sambungan jaringan seluler perangkat dengan komputer atau perangkat lain melalui jaringan Wi-Fi.
- **Penambatan USB**: Gunakan penambatan USB untuk berbagi sambungan jaringan seluler perangkat dengan komputer melalui USB. Saat tersambung ke PC, perangkat digunakan sebagai modem wireless untuk PC.
- **Penambatan Bluetooth**: Gunakan penambatan Bluetooth untuk berbagi sambungan jaringan seluler perangkat dengan komputer melalui Bluetooth.
- **Bantuan**: Mempelajari lebih jauh tentang penambatan USB, Wi-Fi, dan Bluetooth.

VPN

Menyetel dan menyambung ke Virtual Private Networks (VPNs).

NFC

- **NFC**: Aktifkan fitur NFC untuk membaca atau menulis tag NFC yang berisi informasi.
- **Android Beam**: Aktifkan fitur Android Beam untuk mengirim data, misalnya halaman web dan kontak, ke perangkat berkemampuan NFC.

S Beam

Aktifkan fitur S Beam untuk mengirim data, seperti video, gambar, dan dokumen, ke perangkat yang mendukung NFC dan Wi-Fi Direct.

Perangkat yang terdekat

- **Berbagi file**: Aktifkan berbagi media untuk mengizinkan perangkat berkemampuan DLNA lainnya mengakses file media di perangkat anda.
- **Konten bersama**: Mengatur perangkat untuk berbagi konten anda dengan perangkat lainnya.
- **Daftar perangkat yang diizinkan**: Lihat daftar perangkat yang dapat mengakses perangkat anda.
- **Daftar perangkat yang tidak diperbolehkan**: Lihat daftar perangkat yang diblokir agar tidak dapat mengakses perangkat anda.
- **Download ke**: Pilih lokasi memori untuk menyimpan file media.
- **Upload dari perangkat lain**: Mengatur perangkat untuk menerima upload dari perangkat lain.

Screen Mirroring

Aktifkan fitur pencerminan layar dan bagikan tampilan anda dengan orang lain.

Kies melalui Wi-Fi

Menyambungkan perangkat ke Samsung Kies melalui jaringan Wi-Fi.

Perangkat saya

Kunci layar

Ubah pengaturan untuk layar terkunci.

- **Kunci layar**: Mengaktifkan fitur kunci layar. Pilihan berikut dapat berbeda-beda, tergantung pada fitur kunci layar yang dipilih.
- **Beberapa widget**: Mengatur perangkat untuk memungkinkan penggunaan widget pada layar terkunci.
- **Widget layar kunci**:
  - **Aplikasi favorit atau Kamera**: Mengatur perangkat untuk menampilkan pemintas untuk setiap aplikasi atau meluncurkan aplikasi kamera secara otomatis saat anda mengusap panel ke kiri pada layar terkunci.
  - **Jam atau pesan pribadi**: Mengatur perangkat untuk menampilkan jam atau pesan pribadi pada layar terkunci. Pilihan berikut mungkin berbeda-beda, tergantung pilihan anda.

  Untuk jam:
  - **Jam ganda**: Mengatur perangkat untuk menampilkan jam ganda.
  - **Ukuran jam**: Mengubah ukuran jam.
  - **Tampilkan tanggal**: Mengatur perangkat untuk menampilkan tanggal bersama jam.
  - **Informasi pemilik**: Masukkan informasi anda yang ditampilkan bersama jam.

  Untuk pesan pribadi:
  - **Edit pesan pribadi**: Mengedit pesan pribadi.
- **Pemintas**: Mengatur perangkat agar dapat menampilkan dan mengedit pemintas aplikasi pada layar yang dikunci.

Fitur ini belum tentu tersedia tergantung pada wilayah atau penyedia layanan.

- **Buka kunci efek**: Memilih sebuah efek saat anda membuka kunci layar.
- **Teks bantuan**: Mengatur perangkat untuk menampilkan teks bantuan di layar terkunci.
- **Pengaktifan dalam layar kunci**: Mengatur perangkat agar mengenali perintah pengaktifan anda ketika layar terkunci.
- **Atur perintah bangun**: Mengatur perintah pengaktifan untuk meluncurkan **S Voice** atau melakukan fungsi tertentu.

Tampilan

Mengubah setelan tampilan.

- **Wallpaper**:
  - **Layar depan**: Memilih gambar latar belakang untuk Home screen.
  - **Kunci layar**: Memilih gambar latar belakang untuk layar yang dikunci.
  - **Beranda dan kunci layar**: Memilih gambar latar belakang untuk Home screen dan layar yang dikunci.
- **Panel notifikasi**: Menyesuaikan item yang muncul pada panel notifikasi.
- **Mode layar**:
  - **Optimalkan tampilan**: Gunakan mode ini untuk mengoptimalkan tampilan sesuai pengaturan tampilan.
  - **Dinamis**: Gunakan mode ini untuk membuat warna tampilan lebih hidup.
  - **Standar**: Gunakan mode ini untuk kondisi normal.
  - **Foto profesional**: Gunakan mode ini untuk menjadikan warna tampilan terlihat seperti warna sesungguhnya.
  - **Film**: Gunakan mode ini untuk kondisi redup, seperti dalam ruangan gelap.
- **Kecerahan**: Menyetel kecerahan layar.
- **Layar putar otomatis**: Mengatur konten agar berputar secara otomatis saat perangkat diputar.
- **Waktu tunggu tampilan layar**: Mengatur jangka waktu menunggu sebelum perangkat mematikan cahaya layar tampilan.
- **Screensaver**: Mengatur perangkat untuk meluncurkan screensaver saat perangkat anda tersambung ke dok desktop atau mengisi baterai.
- **Gaya huruf**: Mengubah jenis huruf untuk teks tampilan.

- **Ukuran huruf**: Mengubah ukuran huruf.
- **Sentuh durasi lampu tmbl**: Mengatur durasi lampu latar belakang tombol sentuh.
- **Tampilan persentase baterai**: Mengatur perangkat untuk menampilkan sisa daya baterai.
- **Edit setelah mengambil gambar layar**: Mengatur perangkat untuk mengedit screenshot setelah pengambilan.
- **Sesuaikan otomatis warna layar**: Mengatur perangkat agar menghemat energi dengan menyesuaikan kecerahan tampilan.

Suara

Mengubah pengaturan berbagai suara pada perangkat.

- **Volume**: Mengatur tingkat volume untuk nada dering panggilan, musik dan video, suara sistem, dan notifikasi.
- **Intensitas getar**: Mengatur kekuatan notifikasi getar.
- **Nada dering**: Memilih nada dering untuk menandai panggilan masuk.
- **Getar**: Menambah atau memilih pola getar.
- **Notifikasi**: Memilih nada dering untuk acara-acara seperti pesan masuk dan panggilan tak terjawab.
- **Getar saat berdering**: Mengatur perangkat agar bergetar dan memainkan nada dering untuk panggilan masuk.
- **Nada keypad panggilan**: Mengatur perangkat agar bersuara saat tombol pada papan tombol diketuk.
- **Suara sentuhan**: Mengatur perangkat agar bersuara saat memilih aplikasi atau pilihan pada layar sentuh.
- **Suara kunci layar**: Menyetel perangkat agar bersuara saat anda mengunci atau membuka kunci layar sentuh.
- **Umpan balik haptik**: Mengatur perangkat agar bergetar saat menyentuh tombol.
- **Adapt Sound**: Mempersonalisasi suara untuk telinga yang paling sering anda gunakan selama panggilan atau saat mendengarkan musik.

Mode layar depan

Pilih mode Home screen (standar atau mudah).

Membuka Kamera

Mengatur perangkat agar meluncurkan kamera saat anda menghidupkan perangkat.

Panggilan

Menyesuaikan pengaturan untuk fitur panggilan.

- **Penolakan panggilan**: Menolak panggilan dari nomor telepon tertentu secara otomatis. Menambah nomor telepon ke daftar penolakan.
- **Atur pesan tolak panggilan**: Menambahkan atau mengedit pesan yang dikirim saat anda menolak panggilan.
- **Menjawab/mengakhiri panggilan**:
  - **Tombol utama menjawab panggilan**: Mengatur perangkat untuk menjawab panggilan masuk ketika menekan tombol Home.
  - **Kontrol suara**: Mengatur perangkat untuk menjawab atau menolak panggilan masuk dengan perintah suara.
  - **Tmbl daya mgakhri pnggiln**: Mengatur perangkat untuk mengakhiri panggilan saat menekan tombol Daya.
- **Matikan layar selama panggilan**: Mengatur perangkat untuk menyalakan proximity sensor selama panggilan.
- **Pemberitahuan panggilan**:
  - **Jawab getaran**: Mengatur perangkat agar bergetar saat pihak lain menjawab panggilan.
  - **Getar akhir panggilan**: Mengatur perangkat agar bergetar saat pihak lain mengakhiri panggilan.
  - **Nada panggilan tersambung**: Mengaktifkan atau menonaktifkan nada sambungan panggilan.
  - **Menit pengingat**: Mengaktifkan atau menonaktifkan nada menit pengingat.
  - **Nada panggilan berakhir**: Mengaktifkan atau menonaktifkan nada akhir panggilan.
  - **Isyarat selama panggilan**: Mengatur perangkat untuk memperingatkan adanya acara selama panggilan berlangsung.

- **Aksesori panggilan**:
  - **Jawab otomatis**: Mengatur perangkat untuk menjawab secara otomatis setelah periode yang ditentukan (hanya tersedia jika headset tersambung).
  - **Pewaktu jawab otomatis**: Memilih lama waktu tunggu perangkat sebelum menjawab panggilan.
  - **Kondisi panggilan keluar**: Mengatur perangkat agar mengizinkan panggilan keluar dengan headset Bluetooth, meskipun perangkat anda dikunci.
  - **Tipe panggilan keluar**: Memilih tipe panggilan keluar dengan menggunakan headset Bluetooth.
- **Pengaturan tambahan**:
  - **ID pemanggil**: Menampilkan ID pemanggil anda ke pihak lain untuk panggilan keluar.
  - **Pemindahan panggilan**: Mengalihkan panggilan masuk ke nomor lain.
  - **Kode area otomatis**: Mengatur perangkat untuk memasukkan awalan (kode area atau negara) secara otomatis sebelum nomor telepon.
  - **Pembatasan panggilan**: Memblokir panggilan masuk atau keluar.
  - **Panggilan tunggu**: Memungkinkan adanya tanda panggilan masuk ketika suatu panggilan sedang berlangsung.
  - **Redial otomatis**: Mengaktifkan redial otomatis untuk panggilan yang tidak tersambung atau terputus.
  - **Nomor panggilan tetap**: Mengaktifkan atau menonaktifkan mode FDN untuk membatasi panggilan ke nomor-nomor dalam daftar FDN. Masukkan PIN2 yang disertakan bersama kartu SIM atau USIM anda.
- **Nada dering dan keypad**:
  - **Nada dering**: Memilih nada dering untuk menandai panggilan masuk.
  - **Getar**: Menambah atau memilih pola getar.
  - **Getar saat berdering**: Mengatur perangkat agar bergetar dan memainkan nada dering untuk panggilan masuk.
  - **Nada tombol**: Mengatur perangkat agar bersuara saat tombol pada papan tombol diketuk.
- **Personalisasi call sound**:
  - **EQ suara panggilan**: Memilih jenis suara panggilan untuk digunakan bersama headset.
  - **Adapt Sound**: Mempersonalisasi suara untuk telinga yang paling sering anda gunakan selama panggilan atau saat mendengarkan musik.

- **Tmbah volume saat di saku**: Mengatur perangkat untuk menambah volume nada dering saat perangkat berada dalam wadah tertutup, seperti tas atau saku.
- **Gambar panggilan video**: Memilih gambar untuk ditampilkan ke pihak lain.
- **Gunakan opsi gagal panggil**: Memilih untuk mencoba panggilan suara saat panggilan video gagal menyambung.
- **Layanan pesan suara**: Memilih atau mengatur penyedia layanan pesan suara anda.
- **Pengaturan pesan suara**: Memasukkan nomor untuk mengakses layanan pesan suara. Dapatkan nomor ini dari penyedia layanan.
- **Suara**: Memilih nada dering untuk menandai pesan suara baru.
- **Getar**: Mengatur perangkat agar bergetar saat pesan suara diterima.
- **Akun**: Mengatur perangkat untuk menerima panggilan IP dan menata akun anda untuk layanan panggilan IP.
- **Gunakn panggilan Internet**: Mengatur apakah menggunakan layanan panggilan IP untuk semua panggilan atau hanya untuk panggilan IP.

Mode pemblokiran

Pilih notifikasi mana yang akan diblokir atau atur untuk mengizinkan notifikasi untuk panggilan dari kontak tertentu dalam mode pemblokiran.

Mode mengendarai

Aktifkan mode berkendara untuk mengatur perangkat agar membacakan konten dengan lantang dan menentukan aplikasi yang ingin digunakan dalam mode berkendara.

Bantuan keamanan

Atur perangkat untuk mengirim pesan kepada penerima dalam kondisi darurat. Tekan dan tahan tombol Volume naik dan tombol Volume turun selama 3 detik untuk mengirim pesan.

- **Edit pesan darurat**: Mengedit pesan yang akan dikirimkan saat anda berada dalam kondisi darurat.
- **Interval pesan**: Mengatur interval untuk mengirim ulang pesan.
- **Kontak darurat**: Memilih atau mengedit penerima pesan.

Mode hemat daya

Mengaktifkan mode hemat daya dan mengubah pengaturan mode hemat daya.

- **Hemat daya CPU**: Mengatur perangkat untuk membatasi penggunaan sumber daya sistem.
- **Hemat daya layar**: Mengatur perangkat untuk mengurangi kecerahan tampilan.
- **Matikan umpan balik haptik**: Mengatur perangkat agar mematikan getar saat menyentuh tombol.
- **Pelajari tentang Mode hemat daya**: Mengetahui cara mengurangi pemakaian baterai.

Aksesori

- **Buka kunci otomatis**: Mengatur perangkat untuk membuka kunci secara otomatis saat penutup dibuka.
- **Output audio**: Memilih format output suara untuk digunakan saat menyambungkan perangkat anda ke perangkat HDMI. Beberapa perangkat mungkin tidak mendukung pengaturan surround sound.

Aksesibilitas

Layanan aksesibilitas merupakan fitur khusus bagi mereka yang mengalami kecacatan fisik tertentu. Akses dan ubah pengaturan berikut untuk meningkatkan aksesibilitas ke perangkat.

- **Layar putar otomatis**: Mengatur antarmuka agar berputar secara otomatis saat perangkat diputar.
- **Waktu tunggu tampilan layar**: Mengatur jangka waktu menunggu sebelum perangkat mematikan cahaya layar tampilan.
- **Ucapkan kata sandi**: Mengatur perangkat agar membacakan kata sandi yang anda masukkan dengan Talkback.
- **Menjawab/mengakhiri panggilan**:
  - **Tombol utama menjawab panggilan**: Mengatur perangkat untuk menjawab panggilan masuk ketika menekan tombol Home.
  - **Jwb pnggilan dgn mengetuk**: Mengatur perangkat untuk menjawab panggilan masuk saat mengetuk tombol terima panggilan dua kali.
  - **Kontrol suara**: Mengatur perangkat untuk menjawab atau menolak panggilan masuk dengan perintah suara.
  - **Tmbl daya mgakhri pnggiln**: Mengatur perangkat untuk mengakhiri panggilan saat menekan tombol Daya.

- **Tampilkan pintasan**: Menambah pemintas ke **Aksesibilitas** di menu cepat yang muncul saat anda menekan dan menahan tombol Daya.
- **Kelola aksesibilitas**: Mengekspor atau mengimpor pengaturan aksesibilitas untuk membagikannya kepada perangkat lain.
- **TalkBack**: Aktifkan Talkback, yang akan memberikan umpan balik suara.
- **Ukuran huruf**: Mengubah ukuran huruf.
- **Pembesaran**: Mengatur perangkat untuk memperbesar atau memperkecil dengan gestur jari.
- **Warna negatif**: Membalik warna tampilan untuk meningkatkan visibilitas.
- **Penyesuaian warna**: Menyesuaikan skema warna untuk layar saat perangkat menentukan bahwa anda buta warna atau kesulitan membaca konten.
- **Pintasan aksesibilitas**: Mengatur perangkat untuk mengaktifkan Talkback saat anda menekan dan menahan tombol Daya, dan mengetuk dan menahan layar dengan dua jari.
- **Opsi Teks-ke-ucapan**:
  - **Mesin TTS yang diutamakan**: Memilih mesin sintesis bicara. Untuk mengubah pengaturan mesin sintesis bicara, ketuk .
  - **Kecepatan bicara**: Memilih kecepatan fitur teks ke suara.
  - **Dengarkan contoh**: Mendengarkan teks yang diucapkan sebagai contoh.
- **Tingkatkan aksesibiltas web**: Mengatur aplikasi untuk menginstal skrip web agar konten web mereka lebih mudah diakses.
- **Keseimbangan suara**: Menyesuaikan keseimbangan suara ketika menggunakan headset ganda.
- **Audio mono**: Mengaktifkan suara mono saat mendengarkan audio dengan satu earbud.
- **Nonaktifkan semua suara**: Mengheningkan semua suara perangkat.
- **Menu asisten**: Mengatur perangkat untuk menampilkan ikon pemintas bantuan yang membantu anda mengakses fungsi-fungsi yang didukung oleh tombol eksternal atau fitur-fitur pada panel notifikasi. Anda juga dapat mengedit menu pada ikon pemintas.
- **Ketuk dan tahan tunda**: Mengatur waktu pengenalan untuk mengetuk dan menahan layar.
- **Kontrol interaksi**: Mengatur area pada layar agar dikecualikan dari input sentuhan.

Bahasa dan masukan

Mengubah pengaturan untuk input teks. Beberapa pilihan bisa jadi tidak tersedia, tergantung pada bahasa yang dipilih.

Bahasa

Memilih bahasa tampilan untuk semua menu dan aplikasi.

Default

Memilih jenis keyboard default untuk input teks.

Papan tombol Samsung

Untuk mengubah pengaturan keyboard Samsung, ketuk .

Opsi yang tersedia mungkin berbeda tergantung pada wilayah atau penyedia layanan.

- **Alfabet**: Mengubah tata letak keyboard.
- **Nomor dan simbol**: Mengubah tata letak keyboard.
- **Bahasa masukan**: Memilih bahasa untuk input teks.
- **Teks prediktif**: Mengaktifkan mode teks prediktif untuk memprediksi kata berdasarkan input anda dan menampilkan saran kata. Anda juga bisa menyesuaikan pengaturan prediksi kata.
- **Masukan tanpa henti**: Mengatur perangkat untuk memasukkan teks dengan mengusap pada keyboard.
- **Kontrol kursor**: Mengaktifkan atau menonaktifkan fitur navigasi keyboard pintar untuk menggerakkan kursor dengan menggulir keyboard.
- **Input suara**: Mengaktifkan fitur input suara untuk memasukkan teks dengan suara.
- **Tingkat lanjut**:
  - **Kapitalisasi otomatis**: Mengatur perangkat agar menghurufbesarkan secara otomatis huruf pertama setelah tanda baca terakhir, seperti titik, tanda tanya, atau tanda seru.
  - **Penspasian otomatis**: Mengatur perangkat untuk menyisipkan spasi di antara kata secara otomatis.
  - **Otomatis beri tanda baca**: Mengatur perangkat agar memasukkan tanda titik saat anda mengetuk bilah spasi dua kali.

  - **Tinjauan karakter**: Mengatur perangkat untuk menampilkan gambar besar dari masing-masing huruf yang disentuh.
  - **Getar ketuk tombol**: Mengatur perangkat agar bergetar ketika tombol disentuh.
  - **Nada ketuk tombol**: Mengatur perangkat agar bersuara ketika tombol disentuh.
- **Atur ulang pengaturan**: Mengatur ulang pengaturan keyboard Samsung.

Pengetikan Google voice

Untuk mengubah pengaturan input suara, ketuk .

- **Pilih bahasa masukan**: Memilih bahasa input untuk input teks.
- **Cekal kata tak pantas**: Mengatur perangkat untuk mencegah perangkat mengenali kata kasar dalam input suara.
- **Unduh kenali suara offline**: Download dan instal data bahasa untuk input suara offline.

Pengenal suara

Pilih mesin pengenalan suara.

Fitur ini hanya muncul saat anda menggunakan aplikasi pengenalan suara.

Pencarian suara

Untuk pengenalan suara Samsung, gunakan pilihan berikut:

- **Language**: Pilih bahasa untuk pengenalan suara.
- **Open via the home key**: Mengatur perangkat untuk meluncurkan **S Voice** dengan menekan tombol Home dua kali.
- **Use location data**: Mengatur perangkat untuk menggunakan informasi lokasi untuk hasil pencarian suara.
- **Hide offensive words**: Menyembunyikan kata kasar dari hasil pencarian suara.
- **Help**: Mengakses informasi bantuan untuk **S Voice**.
- **About**: Melihat informasi versi.
- **Voice control**: Mengubah pengaturan untuk mengontrol pilihan dengan perintah suara.
- **Auto-start speaker**: Mengatur perangkat untuk menyalakan speakerphone secara otomatis saat melakukan panggilan dengan **S Voice**.

- **Show body of message**: Mengatur perangkat untuk menampilkan teks pesan baru yang diterima saat dalam mode berkendara.
- **Wake up command**: Mengatur untuk memulai pengenalan suara dengan mengucapkan perintah pengaktifan saat menggunakan **S Voice**.
- **Wake up in lock screen**: Mengatur perangkat agar mengenali perintah pengaktifan anda ketika layar terkunci.
- **Set wake-up command**: Mengatur perintah pengaktifan untuk meluncurkan **S Voice** atau melakukan fungsi tertentu.
- **Check missed events**: Mengatur perangkat untuk memeriksa panggilan tak terjawab, pesan, atau acara ketika **S Voice** diluncurkan dengan menekan tombol headset.
- **Home address**: Masukkan alamat rumah anda untuk menggunakan informasi lokasi dengan fitur perintah suara.
- **Log in to Facebook**: Masukkan informasi akun Facebook anda untuk menggunakan Facebook dengan **S Voice**.
- **Log in to Twitter**: Masukkan informasi akun Twitter anda untuk menggunakan Twitter dengan **S Voice**.

Untuk pengenalan suara Google, gunakan pilihan berikut:

- **Bahasa**: Pilih bahasa untuk pengenalan suara.
- **Keluaran suara**: Mengatur perangkat untuk memberikan umpan balik suara guna memperingatkan anda atas tindakan saat ini.
- **Cekal kata pantas**: Menyembunyikan kata kasar dari hasil pencarian suara.
- **Unduh kenali suara offline**: Download dan instal data bahasa untuk input suara offline.
- **Headset Bluetooth**: Mengatur perangkat agar dapat melakukan pencarian suara dengan headset Bluetooth, jika tersambung ke perangkat.

Opsi Teks-ke-ucapan

- **Mesin TTS yang diutamakan**: Memilih mesin sintesis bicara. Untuk mengubah pengaturan mesin sintesis bicara, ketuk .
- **Kecepatan bicara**: Memilih kecepatan fitur teks ke suara.
- **Dengarkan contoh**: Mendengarkan teks yang diucapkan sebagai contoh.

Kecepatan penunjuk

Menyesuaikan kecepatan penunjuk untuk mouse atau trackpad yang tersambung ke perangkat anda.

Gerakan dan gestur

Mengaktifkan fitur pengenalan gerakan dan mengubah pengaturan yang mengendalikan pengenalan gerakan pada perangkat anda.

- **Gerakan**:
  - **Panggilan langsung**: Mengatur perangkat untuk melakukan panggilan suara dengan mengangkat dan memegang perangkat di dekat telinga anda selagi melihat panggilan, pesan, atau rincian kontak.
  - **Peringatan pintar**: Mengatur perangkat agar memperingatkan anda ketika ada panggilan tak terjawab atau pesan baru saat anda mengangkat perangkat.
  - **Perbesar**: Mengatur perangkat untuk memperbesar atau memperkecil ketika melihat gambar dalam **Galeri** atau menjelajah halaman web, saat anda mengetuk dan menahan dua titik dengan jari, kemudian memiringkan perangkat bolak-balik.
  - **Pindahkan ikon**: Mengatur perangkat untuk memindahkan item ke halaman lain saat mengetuk dan menahan item kemudian menggeser perangkat ke kiri atau kanan.
  - **Telusuri gambar**: Mengatur perangkat untuk bergulir dalam suatu gambar dengan menggerakkan perangkat ke segala arah ketika gambar diperbesar.
  - **Matikan suara/Jeda**: Mengatur perangkat untuk mematikan suara panggilan masuk, alarm, dan musik dengan meletakkan perangkat menghadap ke bawah.
- **Kalibrasi giroskop**: Kalibrasikan gyroscope agar perangkat anda dapat mengenali putaran dengan benar.

- Letakkan perangkat pada permukaan yang stabil selama kalibrasi. Proses kalibrasi bisa gagal jika perangkat bergetar atau bergerak.
- Kalibrasi gyroscope saat anda mengalami gerakan lepas atau tidak sengaja sambil melakukan gerakan mengayun atau mendulang atau mainkan game bergerak.

Layar Cerdas

- **Aktif pintar**: Mengatur perangkat agar lampu layar tampilan tidak mati saat anda sedang melihat tampilan.
- **Rotasi pintar**: Mengatur antarmuka agar tidak berputar mengikuti orientasi wajah anda.

Kontrol suara

Mengubah pengaturan untuk mengontrol pilihan dengan perintah suara.

Jika **Getar saat berdering** diaktifkan, perangkat tidak akan dapat mengenali perintah suara saat ada panggilan masuk.

Akun

Tambah akun

Menambahkan akun email atau SNS.

Cloud

Mengubah pengaturan sinkronisasi data atau file dengan akun Samsung atau penyimpanan cloud Dropbox anda.

Cadangkan dan reset

Mengubah pengaturan untuk mengelola pengaturan dan data.

- **Backup data saya**: Mengatur perangkat untuk mencadangkan pengaturan data aplikasi ke server Google.
- **Backup akun**: Menyiapkan atau mengedit akun pencadangan Google anda.
- **Restore otomatis**: Mengatur perangkat untuk memulihkan pengaturan dan data aplikasi saat aplikasi diinstal ulang pada perangkat.
- **Reset data pabrik**: Mengatur ulang pengaturan ke nilai default pabrik dan menghapus semua data.

Lainnya

Menyesuaikan pengaturan untuk layanan lokasi, keamanan dan pilihan lain.

Layanan lokasi

Ubah pengaturan untuk izin informasi lokasi.

- **Akses ke lokasi saya**: Mengatur perangkat untuk mengizinkan aplikasi menggunakan informasi lokasi anda saat ini.
- **Gunakan satelit GPS**: Mengatur perangkat supaya menggunakan satelit GPS untuk menemukan lokasi saat ini.
- **Pakai jaringan wireless**: Mengatur perangkat untuk mengizinkan pengambilan data lokasi atau menentukan lokasi perangkat anda yang hilang atau dicuri melalui jaringan Wi-Fi atau seluler.
- **Tempatku**: Menata profil yang akan digunakan untuk lokasi tertentu saat anda menggunakan fitur GPS, Wi-Fi, atau Bluetooth untuk menemukan lokasi anda saat ini.

Pengaman

Ubah pengaturan untuk mengamankan perangkat dan kartu SIM atau USIM.

- **Enkripsi perangkat**: Mengatur kata sandi untuk mengenkripsi data yang disimpan di perangkat. Anda harus memasukkan kata sandi tiap kali menyalakan perangkat.

Isi baterai sebelum mengaktifkan pengaturan ini karena mengenkripsi data anda bisa memerlukan waktu lebih dari satu jam.

- **Enkripsikan kartu SD eksternal**: Mengatur perangkat untuk mengenkripsi file di kartu memori.

Jika anda mengatur ulang perangkat ke pengaturan default pabrik dengan pengaturan ini diaktifkan, perangkat tidak akan bisa membaca file terenkripsi. Nonaktifkan pengaturan ini sebelum mengatur ulang perangkat.

- **Kendali jarak jauh**: Mengatur perangkat untuk memungkinkan kendali jarak jauh melalui Internet atas perangkat anda yang hilang atau dicuri. Untuk menggunakan fitur ini, anda harus masuk ke akun Samsung anda.
  - **Pendaftaran akun**: Menambah atau melihat akun Samsung anda.
  - **Pakai jaringan wireless**: Mengatur perangkat untuk mengizinkan pengambilan data lokasi atau menentukan lokasi perangkat anda yang hilang atau dicuri melalui jaringan Wi-Fi atau seluler.
- **Isyarat ganti SIM**: Mengaktifkan atau menonaktifkan fitur Temukan ponsel saya yang membantu menentukan lokasi perangkat saat hilang atau dicuri.
- **Temukan halaman web seluler saya**: Mengakses situs web Temukan ponsel saya (*findmymobile.samsung.com*). Anda bisa melacak dan mengontrol perangkat yang hilang atau dicuri pada situs web Temukan ponsel saya.
- **Atur kunci kartu SIM**:
  - **Kunci Kartu SIM**: Mengaktifkan atau menonaktifkan fitur kunci PIN agar meminta PIN sebelum menggunakan perangkat.
  - **Ubah PIN SIM**: Mengubah PIN yang digunakan untuk mengakses data SIM atau USIM.
- **Perlihatkan kata sandi**: Mengatur perangkat agar menampilkan kata sandi saat dimasukkan.
- **Administrator perangkat**: Melihat administrator perangkat yang terinstal pada perangkat. Anda dapat mengizinkan administrator perangkat menerapkan kebijakan baru pada perangkat.
- **Sumber tdk diketahui**: Memilih untuk menginstal aplikasi dari sumber apa pun. Jika tidak dipilih, hanya download aplikasi dari **Play Store**.
- **Verifikasi aplikasi**: Atur ini untuk mengizinkan Google memeriksa aplikasi yang berbahaya sebelum menginstalnya.
- **Kredensial terpercaya**: Menggunakan sertifikat dan kredensial untuk memastikan keamanan penggunaan berbagai aplikasi.
- **Instal dr pnyimpanan perangkat**: Menginstal sertifikat terenkripsi yang disimpan di penyimpanan USB.
- **Hapus kredensial**: Menghapus konten kredensial dari perangkat dan mengatur ulang kata sandi.

Manajer aplikasi

Melihat dan mengelola aplikasi pada perangkat anda.

Baterai

Melihat jumlah daya baterai yang dikonsumsi oleh perangkat anda.

Penyimpanan

Melihat informasi memori perangkat anda dan kartu memori, atau memformat kartu memori.

Memformat kartu memori akan menghapus secara permanen semua data di dalamnya.

Kapasitas yang tersedia sesungguhnya pada memori internal kurang dari kapasitas yang disebutkan karena sistem operasi dan aplikasi default mengisi sebagian memori tersebut. Kapasitas yang tersedia dapat berubah saat anda meng-upgrade perangkat.

Tanggal dan waktu

Mengakses dan mengubah pengaturan berikut untuk mengontrol cara perangkat menampilkan waktu dan tanggal.

Jika baterai sepenuhnya kosong atau dilepas dari perangkat, waktu dan tanggal akan diatur ulang.

- **Tanggal dan waktu otomatis**: Memperbarui waktu dan tanggal secara otomatis saat berpindah zona waktu.
- **Atur tanggal**: Mengatur tanggal saat ini secara manual.
- **Setelan waktu**: Mengatur waktu saat ini secara manual.
- **Zona waktu otomatis**: Mengatur perangkat untuk menerima informasi zona waktu dari jaringan saat anda berpindah zona waktu.
- **Pilih zona waktu**: Mengatur zona waktu asal.
- **Pakai format 24 jam**: Menampilkan waktu dalam format 24 jam.
- **Pilih format tanggal**: Memilih format tanggal.

Tentang perangkat

Mengakses informasi perangkat dan memperbarui perangkat lunak.

Untuk melihat informasi pada label perangkat, contohnya nomor IMEI, nomor seri, atau tanda CE, ketuk **Label**.

Setelan Google

Gunakan aplikasi ini untuk mengonfigurasi pengaturan bagi beberapa fitur yang disediakan oleh Google.

Ketuk **Setelan Google** pada layar aplikasi.

Pemecahan masalah

Mata subjek tampak berwarna merah

Mata merah muncul saat mata subjek memantulkan cahaya dari lampu kilat kamera.

Atur opsi lampu kilat ke **Mata merah** atau **Hapus Red eye**.

Terdapat titik-titik debu pada foto

Jika ada partikel debu di udara, anda mungkin akan menangkapnya dalam foto ketika menggunakan lampu kilat.

- Matikan lampu kilat atau hindari mengambil foto di tempat berdebu.
- Sesuaikan sensitivitas ISO. (hal. 98)

Foto buram

Keburaman dapat terjadi jika anda mengambil foto dalam kondisi pencahayaan redup atau memegang perangkat dengan cara yang salah.

- Tekan setengah tombol Rana untuk memastikan subjek terfokus.
- Atur opsi penstabil gambar.
- Gunakan tripod untuk mencegah perangkat anda bergoyang.

Foto buram ketika memotret di malam hari

Ketika kamera mencoba menangkap lebih banyak cahaya, kecepatan rana menurun. Hal ini dapat menyulitkan anda untuk memegang kamera dengan stabil cukup lama agar gambar yang diambil jelas dan dapat menyebabkan goyangan perangkat.

- Atur **Malam** di mode cerdas.
- Nyalakan lampu kilat.
- Sesuaikan sensitivitas ISO. (hal. 98)
- Gunakan tripod untuk mencegah perangkat anda bergoyang.

Subjek menjadi terlalu gelap karena cahaya latar

Ketika sumber cahaya berada di belakang subjek atau terdapat kontras tinggi antara area gelap dan terang, subjek dapat tampak terlalu gelap.

- Hindari memotret ke arah sinar matahari.
- Atur pilihan lampu kilat ke **Selalu kilat**.
- Sesuaikan nilai exposure.
- Atur opsi pengukuran ke **Bintik** jika subjek berada di tengah frame.

Apabila anda tidak dapat menyalakan perangkat

- Pastikan bahwa baterai telah dimasukkan. (hal. 11)
- Isi baterai.

Apabila anda tidak dapat mengambil foto atau video

- Penyimpanan anda mungkin penuh. Hapus file yang tidak diperlukan, atau masukkan kartu memori baru.
- Formatlah kartu memori.
- Kartu memori mungkin rusak. Belilah kartu baru.
- Pastikan perangkat telah dinyalakan.
- Isi baterai.
- Pastikan bahwa baterai telah dimasukkan. (hal. 11)

Apabila lampu kilat tidak berfungsi

- Pilihan lampu kilat mungkin telah diatur ke **Tdk aktif**. (hal. 102)
- Pada beberapa mode, lampu kilat dinonaktifkan.

Apabila lampu kilat menyala secara tak terduga

Lampu kilat dapat menyala secara tak terduga karena listrik statis. Bukan berarti perangkat mengalami kesalahan fungsi.

Apabila warna di foto tidak sama dengan latar yang sesungguhnya

Pilih pilihan keseimbangan putih yang tepat agar sesuai dengan sumber cahaya. (hal. 99)

Apabila foto terlalu terang

- Matikan lampu kilat. (hal. 102)
- Sesuaikan sensitivitas ISO. (hal. 98)
- Sesuaikan nilai exposure. (hal. 97)

Apabila foto terlalu gelap

- Nyalakan lampu kilat. (hal. 102)
- Sesuaikan sensitivitas ISO. (hal. 98)
- Sesuaikan nilai exposure. (hal. 97)

Saat anda menghidupkan perangkat atau menggunakannya, perangkat akan meminta anda memasukkan salah satu kode berikut:

- Kata sandi: Jika fitur kunci perangkat diaktifkan, masukkan kata sandi yang anda tetapkan untuk perangkat tersebut.
- PIN: Saat menggunakan perangkat untuk pertama kali atau persyaratan PIN diaktifkan, anda harus memasukkan PIN yang disertakan bersama kartu SIM atau USIM. Anda dapat menonaktifkan fitur ini menggunakan menu Kunci kartu SIM.
- PUK: Kartu SIM atau USIM anda terblokir, biasanya disebabkan oleh kesalahan memasukkan PIN anda beberapa kali. Anda harus memasukkan PUK yang diberikan oleh penyedia layanan anda.
- PIN2: Jika anda mengakses menu yang membutuhkan PIN2, anda harus memasukkan PIN2 yang disediakan bersama kartu SIM atau USIM. Untuk keterangan lebih lanjut, hubungi penyedia layanan anda.

Perangkat menampilkan pesan jaringan atau kesalahan layanan

- Jika anda berada di area dengan sinyal yang lemah atau penerimaan yang buruk, anda dapat kehilangan penerimaan. Pindah ke area lain dan coba lagi.
- Anda tidak dapat mengakses beberapa opsi tanpa langganan. Hubungi penyedia layanan anda untuk rincian lainnya.

Laras lensa tidak memendek meskipun kamera dimatikan

Saat anda mematikan dayanya saat memegang barel lensa, barel lensa mungkin tidak dapat masuk ke rangka kamera. Jika ini terjadi, jangan paksa barel lensa masuk ke rangka kamera. Bawa perangkat ke Pusat Layanan Samsung di daerah anda.

Layar sentuh merespons dengan lambat atau tidak sesuai

Jika perangkat anda memiliki layar sentuh dan layar sentuh tidak merespons dengan tidak sesuai, cobalah yang berikut:

- Lepaskan tutup pelindung apa pun dari layar sentuh. Tutup pelindung dapat mencegah perangkat mengenali input anda dan tidak disarankan untuk perangkat layar sentuh.
- Pastikan tangan anda bersih dan kering saat mengetuk layar sentuh.
- Hidupkan ulang perangkat untuk membersihkan bug perangkat lunak sementara apa pun.
- Pastikan perangkat lunak perangkat anda ditingkatkan ke versi yang terbaru.
- Jika layar sentuh tergores atau rusak, bawa ke Pusat Servis Samsung.

Perangkat membeku atau mengalami kesalahan fatal

Jika perangkat anda membeku atau macet, anda mungkin perlu menutup program atau mengatur ulang perangkat untuk mengembalikan fungsinya. Jika perangkat anda macet dan tidak merespons, tekan dan tahan tombol Daya lebih dari 7 detik. Perangkat menghidupkan ulang secara otomatis.

Jika ini tidak menyelesaikan masalah, lakukan pengaturan ulang data pabrik. Pada layar aplikasi, ketuk **Pengaturan** → **Akun** → **Cadangkan dan reset** → **Reset data pabrik** → **Reset perangkat** → **Hapus semua**.

Panggilan dibatalkan

Jika anda berada di area dengan sinyal yang lemah atau penerimaan yang buruk, anda dapat kehilangan koneksi ke jaringan. Pindah ke area lain dan coba lagi.

Panggilan keluar tidak tersambung

- Pastikan anda telah menekan tombol Panggil.
- Pastikan anda telah mengakses jaringan seluler yang benar.
- Pastikan anda tidak mengatur pemblokiran panggilan untuk nomor telepon yang anda panggil.

Panggilan masuk tidak tersambung

- Pastikan perangkat anda telah menyala.
- Pastikan anda telah mengakses jaringan seluler yang benar.
- Pastikan anda tidak mengatur pemblokiran panggilan untuk nomor telepon masuk.

Orang lain tidak dapat mendengar anda berbicara dalam panggilan

- Pastikan anda tidak menutupi mikrofon yang tertanam.
- Pastikan mikrofon berada dekat dengan mulut anda.
- Jika menggunakan headset, pastikan sudah tersambung dengan benar.

Kualitas audio buruk

- Pastikan anda tidak memblokir antena internal perangkat.
- Jika anda berada di area dengan sinyal yang lemah atau penerimaan yang buruk, anda dapat kehilangan penerimaan. Pindah ke area lain dan coba lagi.

Saat memanggil dari kontak, panggilan tidak tersambung

- Pastikan nomor yang tersimpan di daftar kontak sudah benar.
- Masukkan lagi dan simpan nomor, jika perlu.
- Pastikan anda tidak mengatur pemblokiran panggilan untuk nomor telepon kontak.

Perangkat berbunyi bip dan ikon baterai kosong

Baterai anda lemah. Isi ulang atau ganti baterai untuk melanjutkan penggunaan perangkat.

Baterai tidak mengisi daya dengan benar atau perangkat mati

- Terminal baterai mungkin kotor. Bersihkan kontak berwarna emas dengan kain lembut yang bersih dan cobalah mengisi daya baterai sekali lagi.
- Jika baterai benar-benar tidak mengisi, lepaskan baterai lama dengan benar dan ganti dengan baterai yang baru (lihat aturan lokal anda untuk petunjuk melepas yang benar).

Perangkat jika disentuh panas

Saat anda menggunakan aplikasi yang memerlukan daya lebih atau menggunakan aplikasi di perangkat untuk waktu yang lebih lama, perangkat mungkin akan terasa panas jika disentuh. Ini normal dan tidak mempengaruhi masa pakai atau kinerja perangkat anda.

Pesan kesalahan muncul saat meluncurkan kamera

Perangkat Samsung anda harus memiliki memori dan daya baterai cukup yang tersedia untuk mengoperasikan aplikasi kamera. Jika menerima pesan kesalahan saat meluncurkan kamera, cobalah yang berikut:

- Isi daya baterai atau ganti dengan baterai yang sudah terisi penuh.
- Kosongkan beberapa memori dengan mentransfer file ke komputer atau menghapus file dari perangkat.
- Hidupkan ulang perangkat. Jika masih mengalami masalah dengan aplikasi kamera setelah mencoba kiat ini, hubungi Pusat Servis Samsung.

Pesan kesalahan muncul saat membuka file musik

Beberapa file musik tidak diputar di perangkat Samsung untuk beragam alasan. Jika anda menerima pesan kesalahan saat membuka file musik di perangkat, cobalah yang berikut:

- Kosongkan beberapa memori dengan mentransfer file ke komputer atau menghapus file dari perangkat.
- Pastikan file musik tidak dilindungi oleh Digital Rights Management (DRM). Jika file dilindungi oleh DRM, pastikan anda memiliki lisensi atau kunci yang sesuai untuk memutar file.
- Pastikan perangkat mendukung jenis file.

Perangkat Bluetooth lain tidak ditemukan

- Pastikan fitur nirkabel Bluetooth diaktifkan di perangkat anda.
- Pastikan fitur nirkabel Bluetooth diaktifkan di perangkat yang ingin disambungkan, jika perlu.
- Pastikan perangkat dan perangkat Bluetooth lain berada dalam jangkauan Bluetooth maksimum (10 m).

Jika kiat di atas tidak menyelesaikan masalah, hubungi Pusat Servis Samsung.

Koneksi tidak dibuat saat menyambungkan perangkat ke komputer

- Pastikan kabel USB yang digunakan sudah kompatibel dengan perangkat.
- Pastikan anda memiliki driver yang sesuai dan diperbarui di komputer anda.
- Jika menggunakan Windows XP, pastikan anda memiliki Windows XP Service Pack 3 atau lebih tinggi yang diinstal di komputer.
- Pastikan anda memiliki Samsung Kies 2.0 atau Windows Media Player 10 atau yang lebih tinggi yang diinstal di komputer.

Terdapat celah kecil di sekitar bagian luar bingkai perangkat

- Celah ini adalah fitur produksi yang diperlukan dan guncangan atau getaran kecil pada komponen dapat terjadi.
- Seiring berjalannya waktu, gesekan antar komponen dapat menyebabkan celah ini sedikit melebar.

Membersihkan perangkat

Gunakan sikat blower untuk membersihkan debu, lalu usap lensa dengan perlahan menggunakan kain lembut. Jika ada debu yang menempel, basahi kertas pembersih lensa dengan cairan pembersih lensa, lalu usap perlahan.

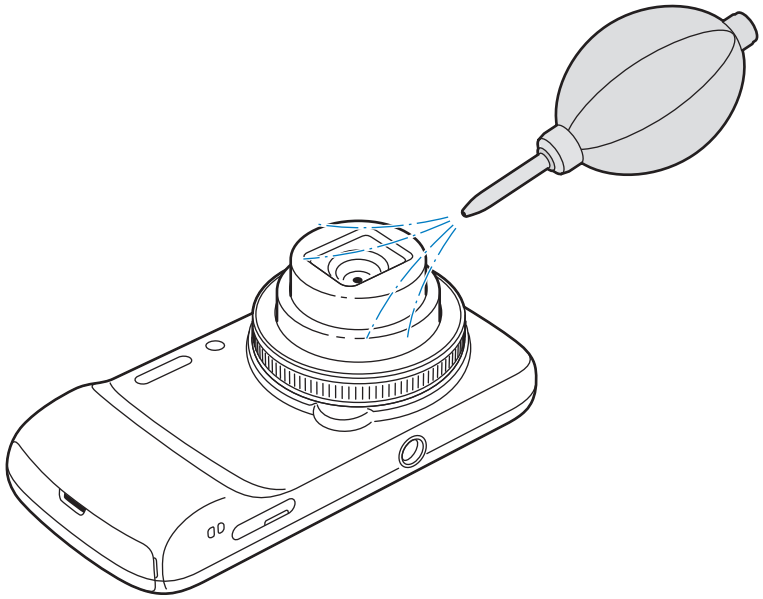

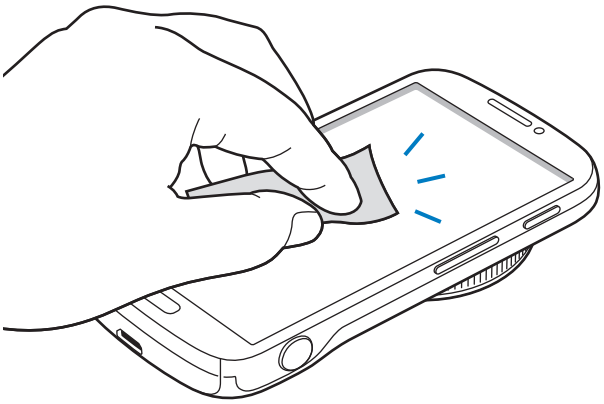

Jangan menekan tutup lensa atau menggunakan sikat blower pada tutup lensa.

Jangan pernah menggunakan benzena, pengencer cat, atau alkohol untuk membersihkan perangkat. Larutan tersebut dapat merusak kamera atau menyebabkan kegagalan fungsi pada kamera.

Beberapa isi yang tercantum mungkin berbeda dengan perangkat anda, tergantung pada wilayah atau penyedia layanan, atau versi perangkat lunak, dan dapat berubah tanpa pemberitahuan sebelumnya.

www.samsung.com Indonesian. 11/2013. Rev.1.1